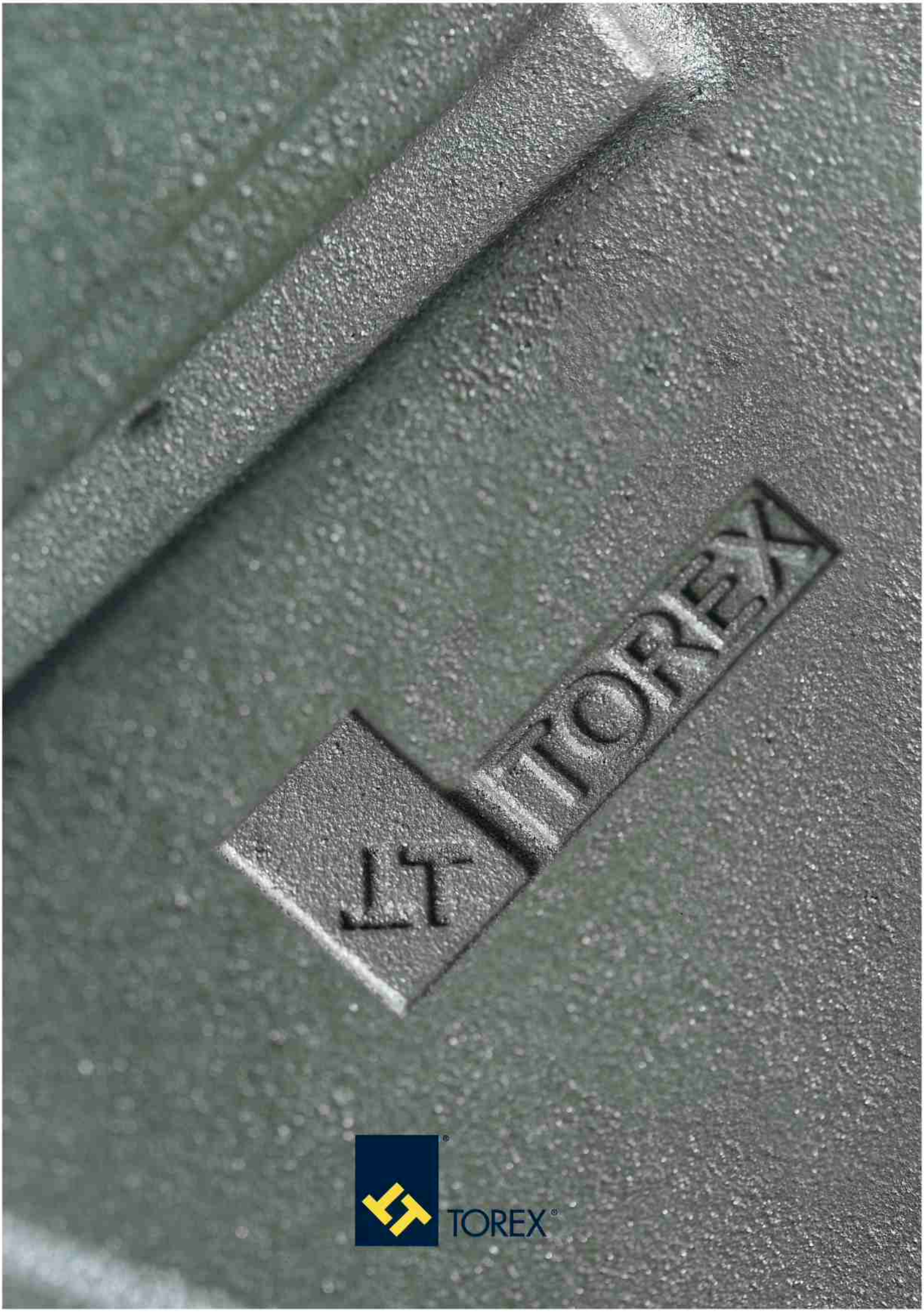


TOREX®

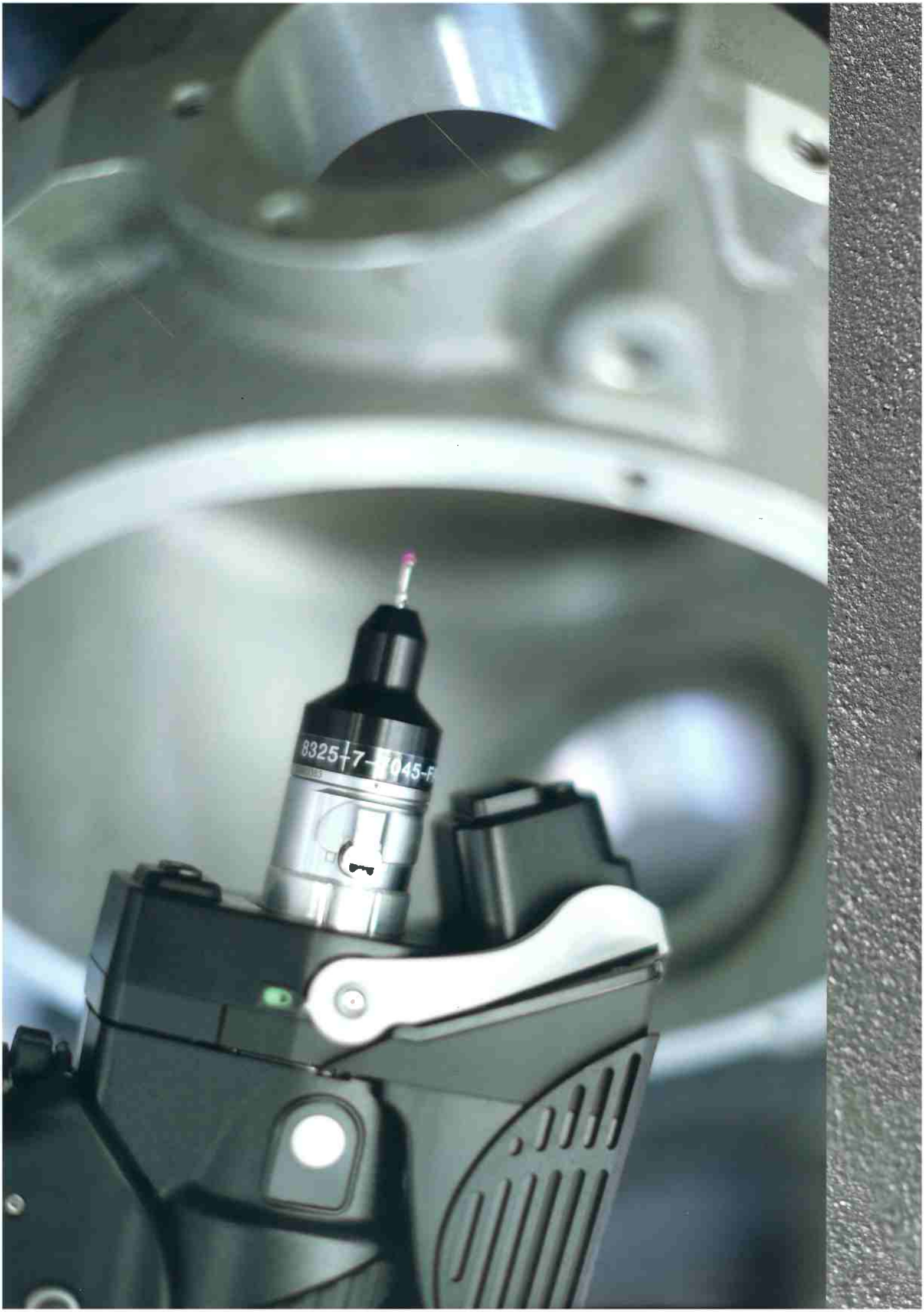
8325-7-045-F

Le aziende sono fatte di persone,
non dobbiamo mai dimenticarlo.

- Vainer Marchesini -

TOREX®

# AZIENDA

Se lo puoi sognare,
allora lo puoi fare.

TOREX

# TOREX

TOREX nasce all'interno di WAMGROUP nel 1987 a Bastiglia di Modena, come Società di progettazione e produzione di componenti per il trasporto e dosaggio di materiali in polvere.
Lo sviluppo dell'azienda, è andato di pari passo con le crescenti esigenze del mercato di riferimento; prodotti, quali scaricatori telescopici, rotovalvole e deviatori, così come i componenti per la sicurezza e il monitoraggio dei sili, rappresentano il punto di riferimento mondiale per il rapporto qualità-prezzo.

## 1987 BASTIGLIA

Viene fondata ROTEX srl a Bastiglia di Modena
Superficie stabilimento: coperta 1200 mq; complessiva 3000 mq

# 1998 MEDOLLA

Trasferimento ROTEX srl nello stabilimento di Medolla.
Superficie stabilimento: coperta 2300 mq;
complessiva 5711 mq

# TOREX

La valorizzazione delle nostre risorse umane, importanti investimenti in ricerca e sviluppo l'adozione di rigorosi standard di qualità e delle migliori tecnologie, nonché la sinergia con le aziende del WAMGROUP, ci permettono di garantire ai nostri Clienti in tutto il mondo la miglior soluzione integrata alle loro esigenze.
Siamo presenti nei 5 continenti con filiali per l'assistenza tecnica e commerciale, ma teniamo ben salde le radici sul nostro territorio, che non abbiamo mai abbandonato neanche nei giorni più bui del dopo terremoto del 2012: oggi nel nostro quartier generale di San Prospero (Mo), occupiamo 55 collaboratori.
A breve, grazie alla  crescita degli ultimi anni, è previsto il trasferimento di tutte le attività nel nuovo stabilimento in costruzione a pochi passi dall'attuale sede.

## FILIALI DI DISTRIBUZIONE

**2000** MEDOLLA

ROTEX srl cambia nome in TOREX S.p.A.

TOREX

Greenland
Iceland
Russian Federation
Kazakhstan
Mongolia
China
India
Indonesia
Australia
Philippines
Spain
France
Germany
Poland
Ukraine
Romania
Turkey
Morocco
Algeria
Libya
Egypt
Saudi Arabia
Iran
Mauritania
Mali
Niger
Chad
Sudan
Nigeria
Cameroon
Central African Rep
Kenya
Tanzania
Congo (Democratic Rep)
Angola
Zambia
Zimbabwe
Namibia
Botswana
Madagascar
Mozambique
Malawi
Somalia
Laos
Singapore
Solomon Islands
Vanuatu

# PERSONE

Il talento fa vincere una partita.
L'intelligenza e il lavoro di squadra
ti fanno vincere un campionato.

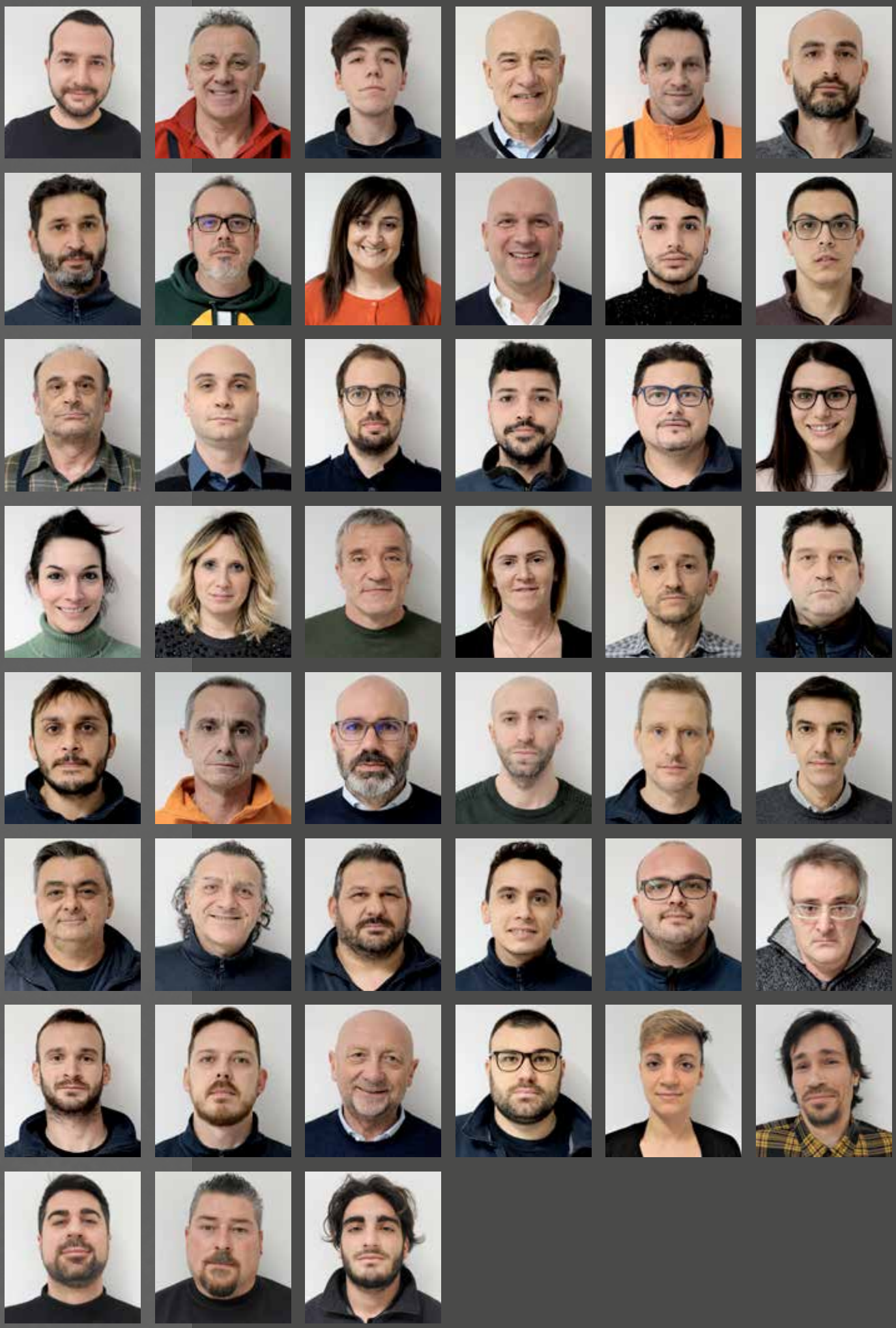

# SQUADRA

**Noi siamo la Torex, la Torex siamo noi.**

Fin dalla fondazione, le persone sono state messe al centro del progetto aziendale, ogni componente della squadra con le sue competenze e caratteristiche uniche, ha contribuito a costruire la Torex di oggi.
Formazione costante, coinvolgimento sulle attività interne e di gruppo, trasparenza nella comunicazione, è ciò che Torex offre a tutti i suoi collaboratori; da anni è stato adottato un codice etico a livello di gruppo che sancisce l'impegno costante a mantenere determinati standard operativi per tutte le consociate.
Gli obiettivi per la Torex di domani sono chiari, puntiamo al miglioramento continuo, vogliamo innovare i nostri prodotti, alzare il livello dei nostri servizi e garantire la massima qualità ai nostri clienti per diventare il punto di riferimento del settore.

**2003** Trasferimento TOREX S.p.A. a San Prospero s/S (Modena). Superficie stabilimento: coperta 4200 mq; complessiva 10000 mq

# AMBIENTE

INTEGRITA
PERSONE
HONG KONG
PASSIONE
PARIS
CLIENTE
SHANGHAI
RESPONSABILITA
PHOENIX
MILANO
SQUADRA
SEATTLE
NEW YORK
DN 4720
BX 0514
YB 3169
WF 1475
JK 2108
R4 9513
SN 8446
AQ 6035
IT 4007
DZ 6319
7B 5086
MM 3461
CL 9550

TOREX

SE FUNZIONA È OBSOLETO

Vendiamo
un vantaggio
competitivo

sala
Adriano Marchesini

# WE ARE TOREX

# PRODOTTI

Chi dice che è impossibile,
non dovrebbe disturbare
chi ce la sta facendo.

# SCARICATORI

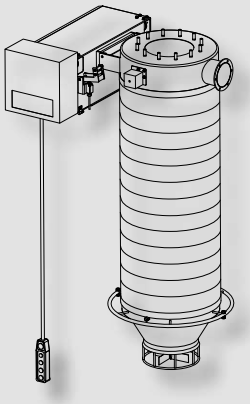

SCARICATORE ZG

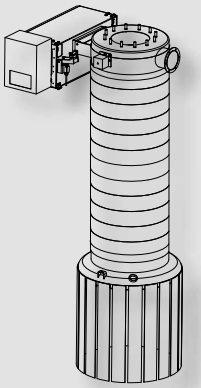

SCARICATORE ZH

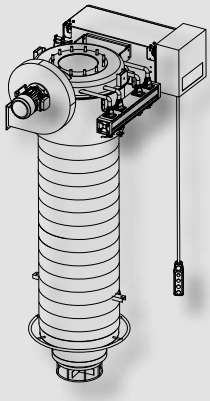

SCARICATORE BELLOJET ZA

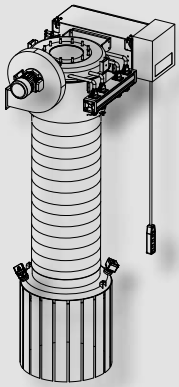

SCARICATORE BELLOJET ZC

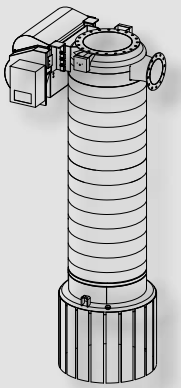

SCARICATORE GRANDI PORTATE ZX

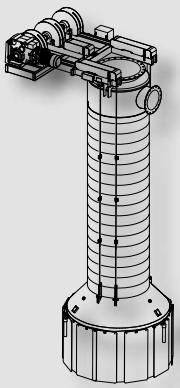

SCARICATORE GRANDI PORTATE ZQ

SCARICATORE ZN

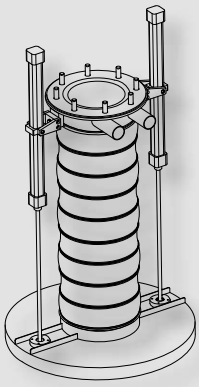

SCARICATORE MINIFILL

# SETTORI DI APPLICAZIONE

EDILIZIA

MANGIMISTICA
& ALIMENTARE

PLASTICA
& CHIMICA

INDUSTRIA
PESANTE

ENERGIE
RINNOVABILI

IMPIANTI
& MACCHINE

TECNOLOGIE
AMBIENTALI

# SCARICATORI TELESCOPICI ZG - ZH

La necessità di numerosi settori industriali di poter scaricare su camion a cisterna o cassone o su altri mezzi di trasporto, materiali solidi fini o in pezzatura, annullando o minimizzando lo sviluppo di polvere, viene soddisfatta dagli scaricatori telescopici progettati e costruiti da Torex Spa.
Questa attrezzatura dotata di una particolare robustezza costruttiva viene utilizzata in impianti di carico sfuso in tutti i settori dove è richiesto, grazie alla perfetta tenuta del cono di uscita rivestito in Sintal o della gonnella di contenimento, i materiali vengono scaricati senza generare polvere.

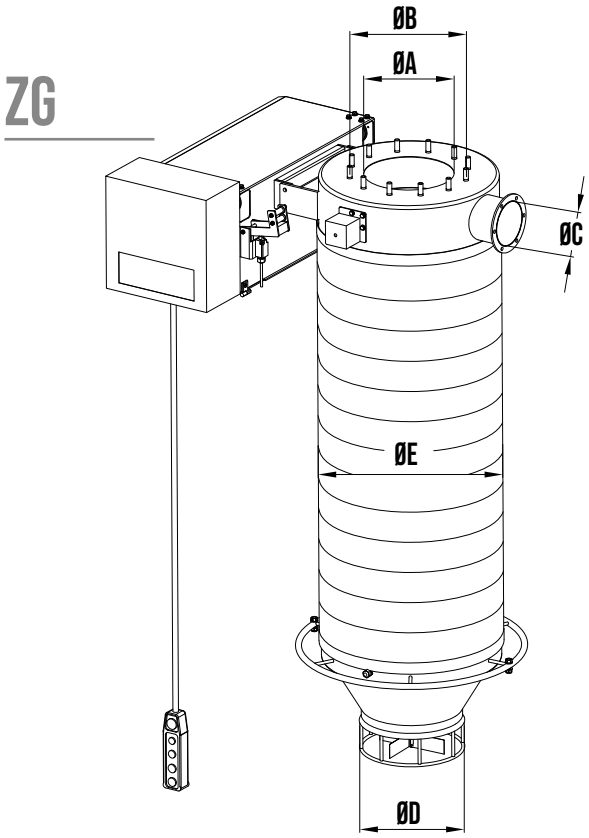


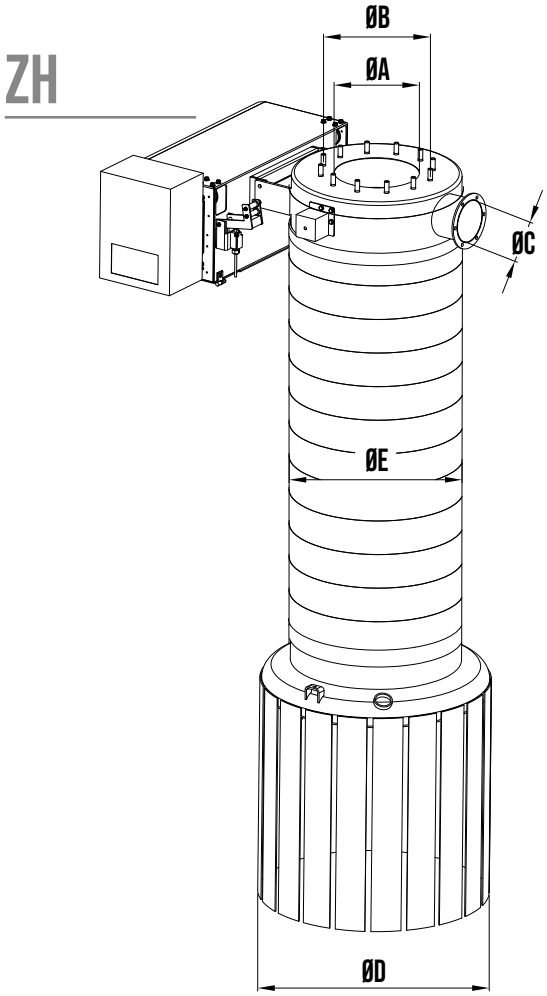


## ZG SCARICATORE TELESCOPICO PER CAMION CISTERNA
(dimensioni in mm)

| Type | A | B | C | D | E |
|---|---|---|---|---|---|
| **ZG** | 300 | 400 | 150 | 350 | 610 |

## ZH SCARICATORE TELESCOPICO PER CAMION APERTO
(dimensioni in mm)

| Type | A | B | C | D | E |
|---|---|---|---|---|---|
| **ZH** | 300 | 400 | 150 | 810 | 610 |

## DETTAGLI TECNICI

- Diametro ingresso 300 – 400 mm;
- Capacità massima: 250 m3/h – 440 m3/h.
- Massima estensione: fino a 6 m;
- Temperatura di lavoro: da -40˚C a +150˚C.
- 2 cavi di acciaio esterni estendono e ritraggono lo scaricatore esterno senza entrare in contatto con il prodotto evitando ostruzioni ed usura.
- Materiale di costruzione Ferro, Hardox 400, Acciaio Inox 304, Acciaio Inox 316.

# ACCESSORI

Pannello elettrico

Pulsantiera standard

Pulsantiera wireless

Spanditore

Dispositivo antispreco

Vibratore elettrico

Soffietto in
Hypalon-Neoprene

Soffietto
in Poliestere

Soffietto
in kevlar

Terminale
removibile

TOREX

TOREX

# SCARICATORI TELESCOPICI ZG - ZH

## CONFIGURAZIONE

| Z | A | M | B | 0 | 1 | 5 | N | 1 | 1 | 1 | 2 |
|---|---|---|---|---|---|---|---|---|---|---|---|
| VERSIONE | TIPO SCARICATORE | MATERIALE PARTI A CONTATTO | TIPO E MATERIALE SOFFIETTI | TIPO E MATERIALE CONI | CORSA (m) O MODULO | CORSA (mm) | MOVIMENTAZIONE | TENSIONE QUADRO O MOTORI | INDICATORE DI LIVELLO | ACCESSORI SCARICO | IMPIANTO ELETTRICO |

**1** Scatola di derivazione
**2** Pannello elettrico e pulsantiera
**3** Scatola derivazione e pulsantiera

**0** Senza antispreco
**1** Con antispreco
**2** Senza antispreco con vibratore
**3** Con antispreco e con vibratore

**1** Rotativo
**F** Doppio Rotativo
**7** Vibrazione
**J** Doppio vibrazione

**1** 220 - 240 V 50 Hz / 380 - 420 V 50 Hz

**N** Motorizzato 0,55 Kw

**0** 0 mm.
**2** 250 mm.
**5** 500 mm.
**7** 750 mm.

**0** 0 mt.
**1** 1 mt.
**2** 2 mt.
**3** 3 mt.
**4** 4 mt.
**5** 5 mt.
**6** 6 mt.

**A** Coni piccoli 60 30
**B** Coni grandi 60
**D** Coni AISI304 piccoli 60 30
**E** Coni AISI304 grandi 60
**G** Coni AISI316 piccoli 60 30
**H** Coni AISI316 grandi 60
**O** Coni HARDOX 400 piccoli 60 30
**P** Coni HARDOX 400 grandi 60

**A** 1 soffietto Neoprene-Hypalon 60
**B** 2 soffietti Neoprene-Hypalon 60 30
**F** 1 soffietto Neoprene alimentare 60
**G** 2 soffietti Neoprene alimentare 60 30
**F** 1 soffietto Neoprene alimentare 60
**M** 1 soffietto Kevlar 60
**N** 2 soffietti Kevlar 60 30

**M** ferro **B** Aisi316
**A** Aisi304 **H** HARDOX 400

**G** senza filtro per cisterna
**H** senza filtro per camion aperto
**I** senza filtro per cisterna e camion aperto

**Z** Standard
**E** ATEX 20/22
**F** ATEX 20/21

# SCARICATORI TELESCOPICI BELLOJET ZA - ZC

Sistema di scarico su camion a cisterna o cassoni con le stesse caratteristiche del modello ZH – ZG con l'aggiunta di un filtro all'interno della testata, completo di sistema di pulizia in contro-corrente e ventilatore.
Il filtro incorporato ad elevata efficienza permette di caricare materiali senza generare polvere.

## ZA

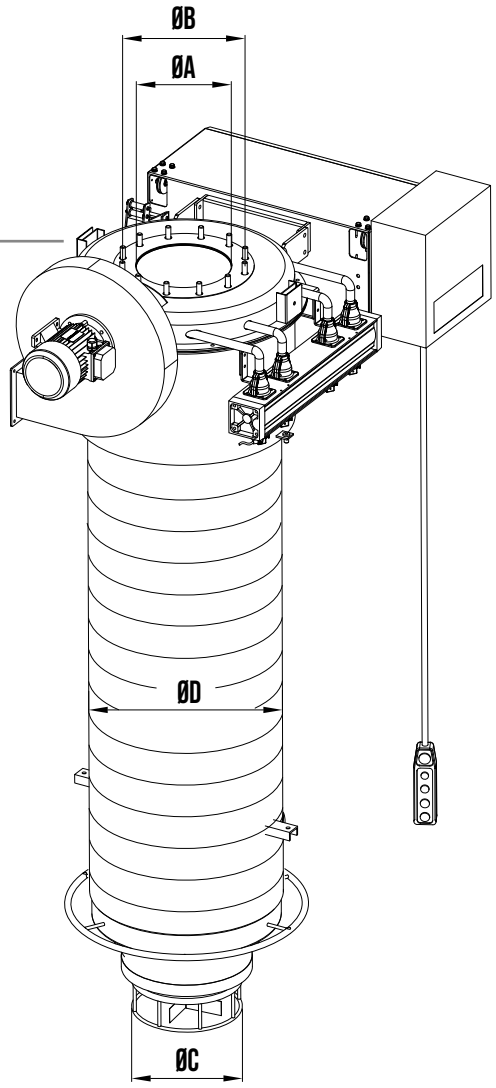


## ZC

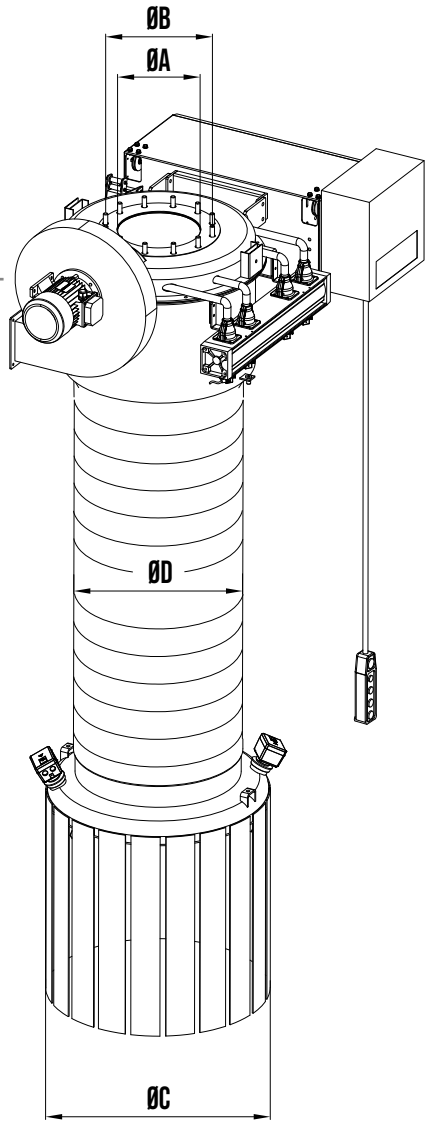


### ZA SCARICATORE TELESCOPICO BELLOJET PER CAMION CISTERNA (dimensioni in mm)

| Type | A | B | C | D |
|---|---|---|---|---|
| **ZA** | 300 | 400 | 350 | 610 |

### ZC SCARICATORE TELESCOPICO BELLOJET PER CAMION APERTO (dimensioni in mm)

| Type | A | B | C | D |
|---|---|---|---|---|
| **ZC** | 300 | 400 | 810 | 610 |

## DETTAGLI TECNICI

- Diametro ingresso 300 – mm;
- Capacità massima: 250 m3/h;
- Massima estensione: fino a 5.5 mT;
- Temperatura di lavoro: da -40°C a +150°C;
- 2 cavi di acciaio esterni estendono e ritraggono lo scaricatore esterno senza entrare in contatto con il prodotto evitando ostruzioni ed usura;
- Materiale di costruzione Ferro, Hardox 400, Acciaio Inox 304, Acciaio Inox 316;
- Filtro incorporato da 10 m2/h con Ventilatore da 2.2 kw W.

# ACCESSORI

Pannello elettrico

Pulsantiera standard

Pulsantiera wireless

Spanditore

Dispositivo antispreco

Vibratore elettrico

Soffietto in
Hypalon-Neoprene

Soffietto
in Poliestere

Soffietto
in kevlar

Terminale
removibile

PH cartucce in poliestere

PX cartucce antistatico

PV cartucce idro-oleorepellente

PT cartucce in tessuto membranato

PZ cartucce in tessuto membrana antistatico

TOREX
TOREX

# SCARICATORI TELESCOPICI BELLOJET ZA - ZC

## CONFIGURAZIONE

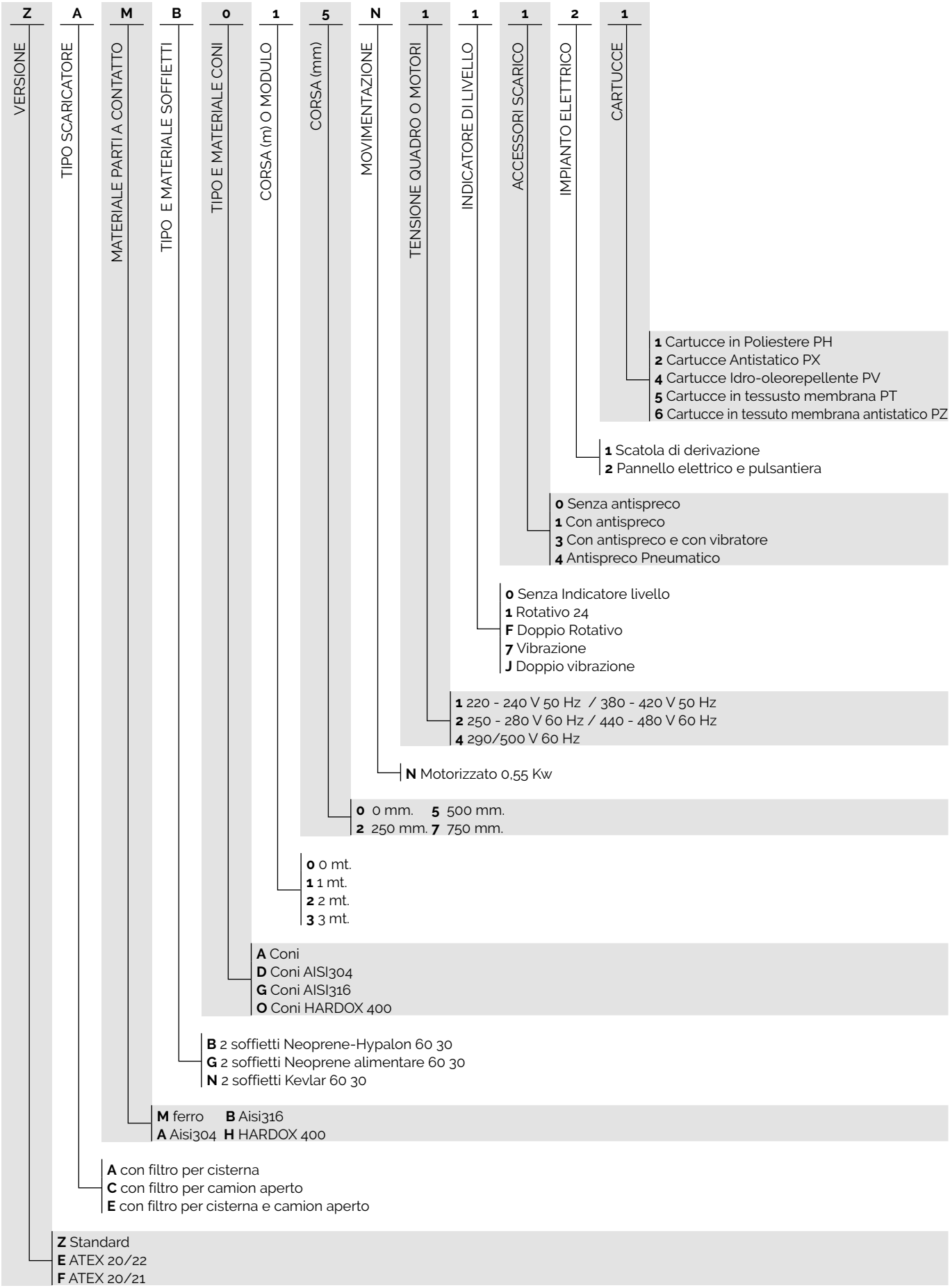

# SCARICATORE TELESCOPICO PER GRANDI PORTATE ZX

Lo scaricatore telescopico **ZX** è adatto al carico di camion a cassone, vagoni e stive arrivando ad una portata di 550 m3/h, è costruito per uso continuo.
Il terminale è provvisto di una gonna che contiene l'emissione di polvere durante lo scarico, mentre la testata è provvista di una flangia per il collegamento ad un filtro centralizzato.

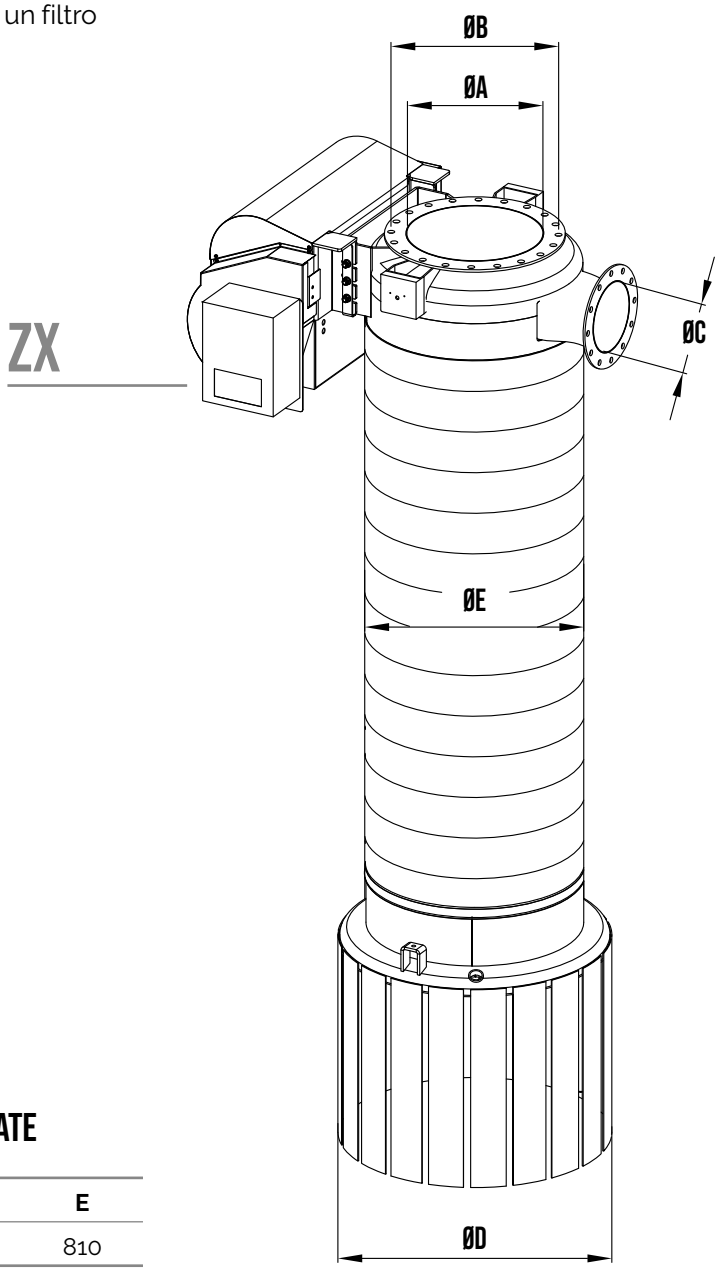


## ZX SCARICATORE TELESCOPICO PER GRANDI PORTATE
(dimensioni in mm)

| Type | A | B | C | D | E |
|---|---|---|---|---|---|
| **ZX** | 510 | 620 | 267 | 1000 | 810 |

## DETTAGLI TECNICI

- Diametro ingresso 500 mm;
- Capacità massima: 550 m3/h;
- Massima estensione: fino a 20 m;
- Temperatura di lavoro: da -40°C a +150°C;
- 2 cavi di acciaio esterni estendono e ritraggono lo scaricatore esterno senza entrare in contatto con il prodotto evitando ostruzioni ed usura;
- Materiale di costruzione Ferro, Hardox 400, Acciaio Inox 304, Acciaio Inox 316.

# ACCESSORI

Pannello elettrico

Pulsantiera standard

Pulsantiera wireless

Soffietto in
Hypalon-Neoprene

Soffietto
in Poliestere

Soffietto
in kevlar

# SCARICATORE TELESCOPICO PER GRANDI PORTATE ZX

## CONFIGURAZIONE

| Z | A | M | B | 0 | 1 | 5 | N | 1 | 1 | 1 | 2 |
|---|---|---|---|---|---|---|---|---|---|---|---|
| VERSIONE | TIPO SCARICATORE | MATERIALE PARTI A CONTATTO | TIPO E MATERIALE SOFFIETTI | TIPO E MATERIALE CONI | CORSA (m) O MODULO | CORSA (mm) | CORSA (mm) | TENSIONE QUADRO O MOTORI | INDICATORE DI LIVELLO | ACCESSORI SCARICO | IMPIANTO ELETTRICO |

**1** Scatola di derivazione (anche per MINIFILL o Manuali)
**2** Pannello elettrico e pulsantiera
**3** Scatola derivazione e pulsantiera

**0** Senza antispreco

**J** Doppio vibrazione

**1** 220 - 240 V 50 Hz / 380 - 420 V 50 Hz
**2** 250 - 280 V 60 Hz / 440 - 480 V 60 Hz
**4** 290/500 V 60 Hz

**P** Motorizzato 1,5 Kw

**0** 0 mm. **5** 500 mm.
**2** 250 mm. **7** 750 mm.

**0** 0 mt. **B** 11 mt.
**1** 1 mt. **C** 12 mt.
**2** 2 mt. **D** 13 mt.
**3** 3 mt. **E** 14 mt.
**4** 4 mt. **F** 15 mt.
**5** 5 mt. **G** 16 mt.
**6** 6 mt. **H** 17 mt.
**7** 7 mt. **I** 18 mt.
**8** 8 mt. **L** 19 mt.
**9** 9 mt. **M** 20 mt.
**A** 10 mt.

**C** Coni grandi 80
**F** Coni AISI304 grandi 80
**Q** Coni HARDOX 400 grandi 80
**Z** Coni interni Ø800 AISI 304

**C** 1 soffietto Neoprene-Hypalon 80
**H** 1 soffietto Neoprene alimentare 80
**O** 1 soffietto Kevlar 80

**M** ferro **B** Aisi316
**A** Aisi304 **H** HARDOX 400

**X** Scaricatore per grandi portate (80/50)

**Z** Standard
**E** ATEX 20/22
**F** ATEX 20/21

# SCARICATORE TELESCOPICO PER GRANDI PORTATE ZQ

Sviluppato per caricare navi, chiatte o stoccaggi all'aperto, capacità di 1.800 m/h. Provvisto di una gonna nel terminale che previene l'emissione di polvere durante lo scarico e di una flangia di aspirazione sulla testata per il collegamento ad un filtro centralizzato.

## ZQ

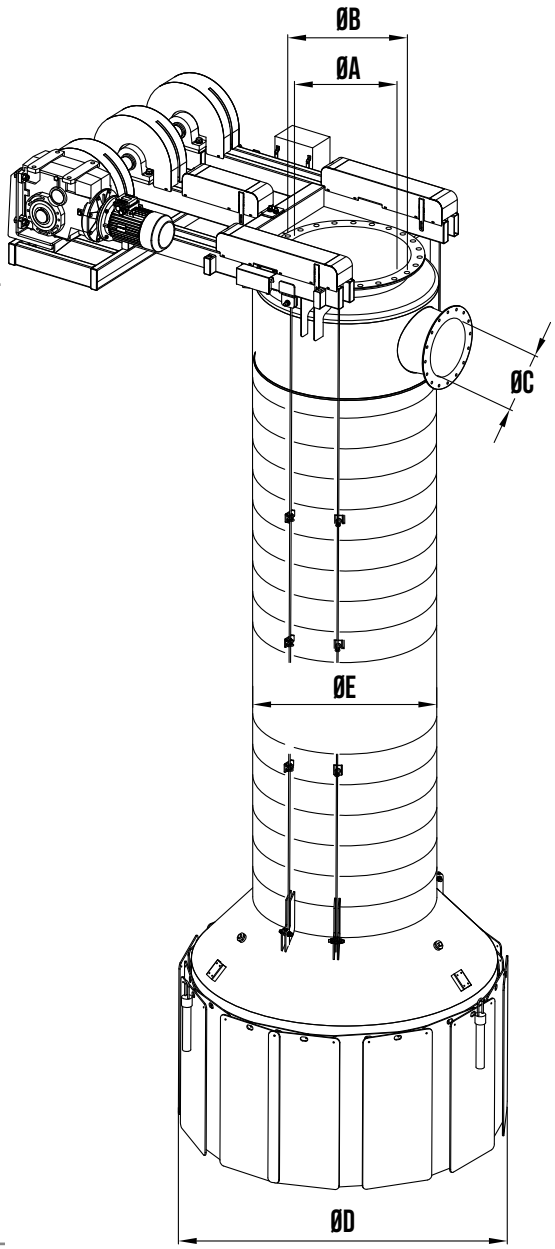


### ZQ SCARICATORE TELESCOPICO PER GRANDI PORTATE
(dimensioni in mm)

| Type | A | B | C | D | E |
|---|---|---|---|---|---|
| **ZQ** | 800 | 950 | 400 | 2100 | 1200 |

## DETTAGLI TECNICI

- Diametro ingresso 800 mm;
- Capacità massima: 1.800 m/h;
- Massima estensione: fino a 30 m;
- Temperatura di lavoro: da -20°C a +150°C;
- Motore elettrico di sollevamento 5.5 Kw;
- N. 3 Cavi esterni estendono e ritraggono lo scaricatore esterno senza entrare in contatto con il prodotto evitando ostruzioni ed usura;
- Materiale di costruzione: Ferro, Hardox 400, Acciaio Inox 304, Acciaio Inox 316;
- N. 3 indicatori di livello tipo TILT posti fuori del flusso di materiale.

# ACCESSORI

Pannello elettrico

Pulsantiera wireless

Soffietto in
Hypalon-Neoprene

Soffietto
in Poliestere

Soffietto
in kevlar

# SCARICATORE TELESCOPICO PER GRANDI PORTATE ZQ

## CONFIGURAZIONE

| Z | A | M | B | 0 | 1 | N | 1 | 1 | 2 |
|---|---|---|---|---|---|---|---|---|---|
| VERSIONE | TIPO SCARICATORE | MATERIALE PARTI A CONTATTO | TIPO E MATERIALE SOFFIETTI | TIPO E MATERIALE CONI | CORSA (m) O MODULO | MOVIMENTAZIONE | TENSIONE QUADRO O MOTORI | INDICATORE DI LIVELLO | IMPIANTO ELETTRICO |

**2** Pannello elettrico e pulsantiera WIRELESS

**N** Indicatore TILT (solo ZQ)

**1** 220 - 240 V 50 Hz / 380 - 420 V 50 Hz
**2** 250 - 280 V 60 Hz / 440 - 480 V 60 Hz
**4** 290/500 V 60 Hz

**X** Motorizzazione per ZQ (STANDARD)

VALORI SPECIFICI PER "ZQ"

| | |
|---|---|
| **01** LUNG. MAX 10400 | **C0** LUNG. MAX 21600 |
| **02** LUNG. MAX 11500 | **D0** LUNG. MAX 22600 |
| **03** LUNG. MAX 12500 | **E0** LUNG. MAX 23600 |
| **04** LUNG. MAX 13500 | **F0** LUNG. MAX 24600 |
| **05** LUNG. MAX 14500 | **G0** LUNG. MAX 25600 |
| **06** LUNG. MAX 15500 | **H0** LUNG. MAX 26600 |
| **07** LUNG. MAX 16500 | **I0** LUNG. MAX 27600 |
| **08** LUNG. MAX 17500 | **L0** LUNG. MAX 28600 |
| **09** LUNG. MAX 18500 | **M0** LUNG. MAX 29600 |
| **A0** LUNG. MAX 19500 | **N0** LUNG. MAX 30600 |
| **B0** LUNG. MAX 20500 | |

**K** Coni interni Ø800 Fe360
**Z** Coni interni Ø800 AISI 304
**W** Coni interni Ø800 Hardox

**K** 1 soffietto Neoprene-Hypalon 120
**W** 1 soffietto Kevlar 120
**U** 1 soffietto Neoprene alimentare 120

**M** ferro **B** Aisi316
**A** Aisi304 **H** HARDOX 400

**Q** Scaricatore DN800

**Z** Standard

# SCARICATORE TELESCOPICO ZN

Lo scaricatore telescopico **ZN** è la combinazione ideale fra convenienza, semplicità e qualità per il carico di autocisterne.
Movimento con argano manuale, annesso o con rinvio, gonnella sul terminale conico per impedire l'emissione di polvere in atmosfera.

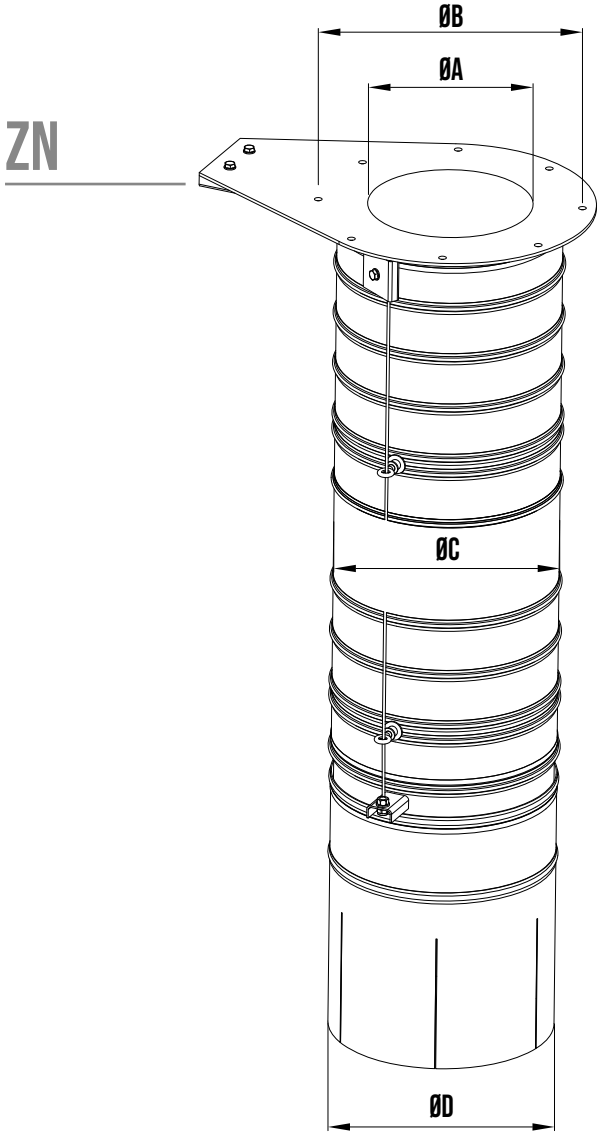


## ZN SCARICATORE TELESCOPICO
(dimensioni in mm)

| Type | A | B | C | D |
|---|---|---|---|---|
| **ZN** | 300 | 480 | 410 | 410 |

## DETTAGLI TECNICI

- Diametro ingresso 300 mm;
- Capacità massima: 200 m/h;
- Massima estensione: fino a 4 m;
- Temperatura di lavoro: da -40°C a +150°C;
- 2 cavi di acciaio esterni estendono e ritraggono lo scaricatore esterno senza entrare in contatto con il prodotto evitando ostruzioni ed usura;
- Materiale di costruzione: Ferro, Acciaio Inox 304.

## ACCESSORI

Argano manuale

# SCARICATORE TELESCOPICO MINIFILL

Costruito per il riempimento di piccolo recipienti senza spargimento di polvere.
Le dimensioni compatte dello scaricatore telescopico **MINIFILL** ne fanno la soluzione ideale in condizioni di spazio limitato.
La soluzione del doppio soffietto con presa di aspirazione aumenta l'efficacia della depolverazione.

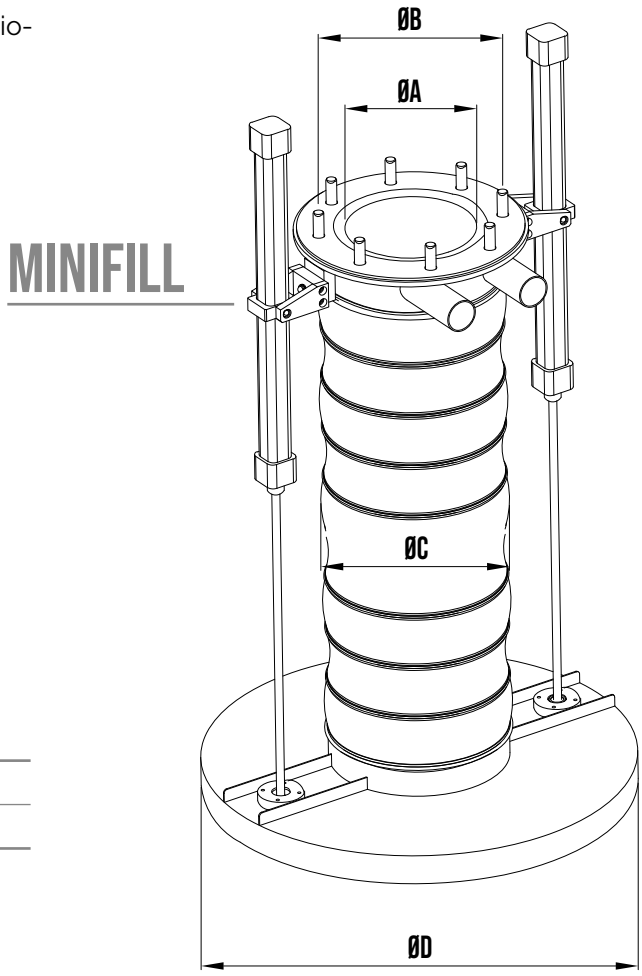


## MINIFILL SCARICATORE TELESCOPICO

(dimensioni in mm)

| Type | A | B | C | D |
|---|---|---|---|---|
| **MINIFILL** | 200 | 280 | 410 | 650 |

## DETTAGLI TECNICI

- Diametro ingresso 200 mm;
- Capacità massima: 120 m/h;
- Massima estensione: fino a 2 m;
- Temperatura di lavoro: da -15˚C a +120˚C;
- N.2 Cilindri pneumatici estendono e ritraggono lo scaricatore esterno senza entrare in contatto con il prodotto evitando ostruzioni ed usura;
- N. 2 Bocchelli di aspirazione diam. 50 mm;
- Doppio soffietto.

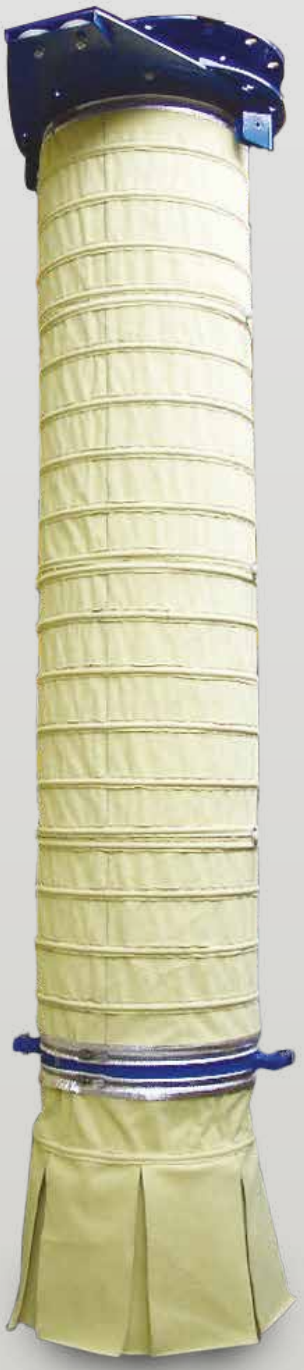

CE EAC

SCARICATORI

# ROTOVALVOLE

## ROTOVALVOLE A CADUTA RV

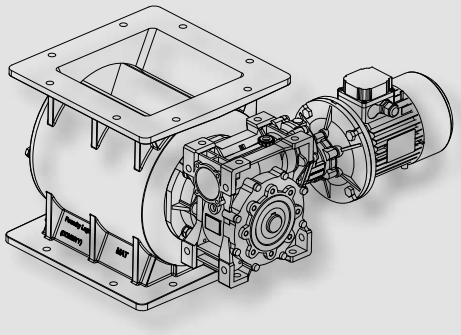

## ROTOVALVOLE A CADUTA RVR

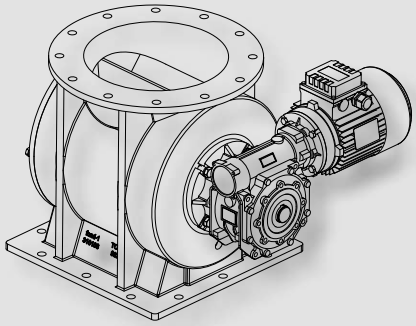

## ROTOVALVOLA A CADUTA RVC

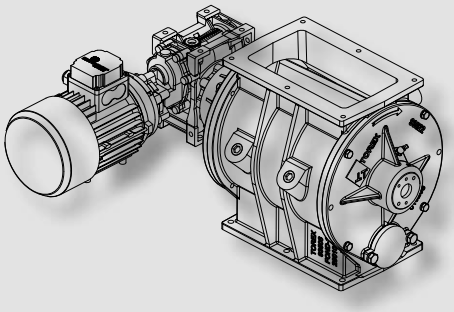

## ROTOVALVOLA A FLUSSO ATTRAVERSATO RVS

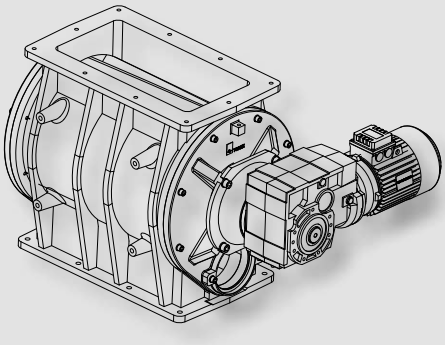

## ROTOVALVOLA PER PELLET E CIPPATO RW

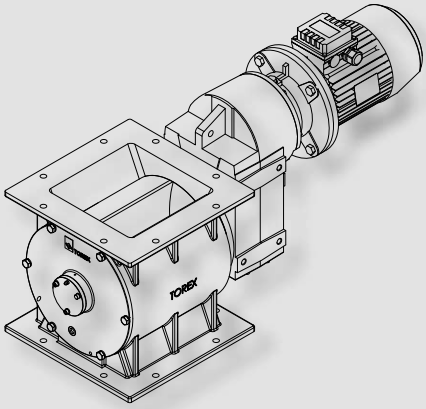


# SETTORI DI APPLICAZIONE

EDILIZIA

MANGIMISTICA
& ALIMENTARE

PLASTICA
& CHIMICA

INDUSTRIA
PESANTE

ENERGIE
RINNOVABILI

IMPIANTI
& MACCHINE

TECNOLOGIE
AMBIENTALI

# ROTOVALVOLE A CADUTA RV-RVR

Le rotovalvole a caduta mod. **RV-RVR** sono state progettate secondo un criterio di massima universalità applicativa, sono adatte all'alimentazione o allo scarico controllato di prodotti in polvere o granulari provenienti da sili, tramogge, impianti per trasporto pneumatico, filtri e cicloni. Grazie ai differenti materiali di costruzione e agli opportuni accessori possono essere adattate alle caratteristiche di ogni prodotto e ad ogni esigenza del cliente.

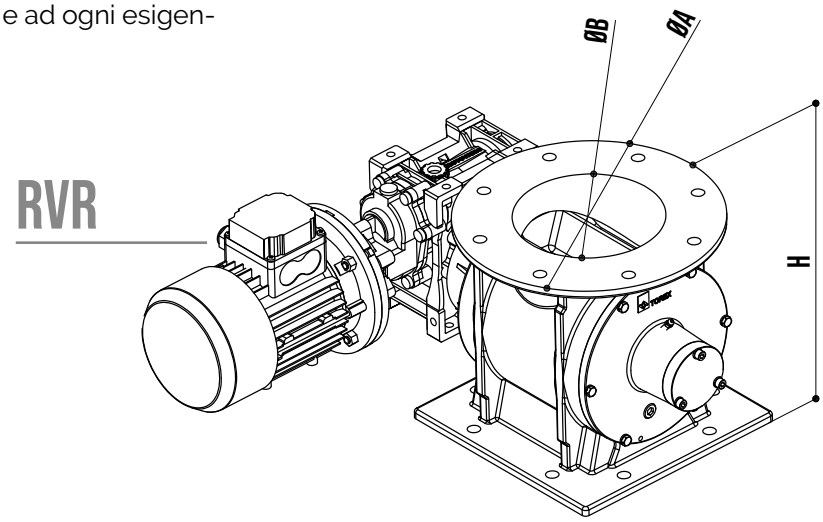


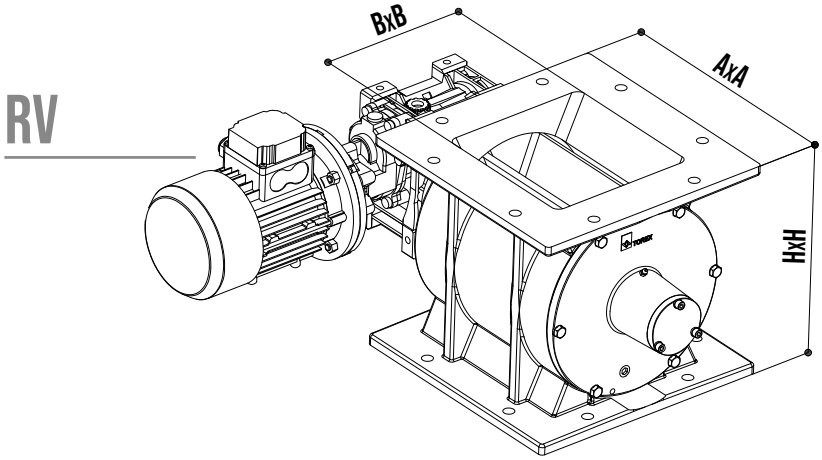


## MODELLO RV (dimensioni in mm)

| Type | A | B | H |
|---|---|---|---|
| RV 02 | 265 | 150 | 220 |
| RV 05 | 320 | 200 | 280 |
| RV 10 | 375 | 250 | 360 |
| RV 20 | 440 | 300 | 445 |

## MODELLO RVR (dimensioni in mm)

| Type | A | B | H |
|---|---|---|---|
| RVR 02 | 285 | 160 | 250 |
| RVR 05 | 340 | 200 | 330 |
| RVR 10 | 406 | 265 | 360 |
| RVR 20 | 445 | 300 | 455 |

## DETTAGLI TECNICI

- Diametro Bocca di ingresso tonda: 150 mm (6") - 200 mm (8") - 250 mm (10") - 300 mm (12");
- Diametro bocca di ingresso quadra: 150x150 mm - 200x200 mm - 250x250 mm - 300x300 mm (6"x 6"-8"x 8"-10"x 10" - 12"x 12");
- Capacità: 2-5-10-20 litri/giro (0.07 - 0.17 - 0.35 - 0.7 cu ft/rev);
- Temperatura di lavoro: da - 40°C fino a 180°C;
- Pressione di lavoro: da - 0.2 bar fino a + 0.3 bar;
- Materiale di costruzione: Ghisa, Acciaio Inox 304, Acciaio Inox AISI 316 solo per RV.

# RV-RVR...X

**Rotovalvole Atex**

Certificate ATEX20/22

Certificato UE di tipo TÜV IT 16 ATEX 063 X

CE 0948 Ex II 1/3

Ex h IIIC T135°C Da/Dc

Le Rotovalvole ATEX sono progettate e testate per l'uso in zone potenzialmente esplosive classificate come ZONA 22 e con un'atmosfera di processo (interna alla valvola) classificata come ZONA 20 in accordo alle direttive 2014/34/UE e 1999/92/EC.

# RV-RVR...E

**Rotovalvole Fermafiamma**

Certificate ATEX20/22 e EN 15089

(Sistemi isolamento contro esplosione)

Certificato UE di tipo FTZÚ 13 ATEX 0148 X

CE 0948 Ex II 1/3
Ex h IIIC T135°C Da/Dc
CE 0948 Ex D St2

Rotovalvole certificate come sistema di protezione contro esplosioni per pressione fino a 1.2 bar.

# ROTOVALVOLE A CADUTA RV - RVR

## CONFIGURAZIONE

**RV** — **10** — **20** — **1** — **A** — **A** — **A** — **A** — **S** — **0**

**PORTATA**

- **02** Capacità 2 litri per giro
- **05** Capacità 5 litri per giro
- **10** Capacità 10 litri per giro
- **20** Capacità 20 litri per giro

**MOTORIZZAZIONE**

- **AN** Albero nudo
- **10** Giri al minuto
- **20** Giri al minuto
- **30** Giri al minuto
- **TC** Trasmissione a catena

**MATERIALE CORPO (a)**

- **1** Ghisa
- **2** AISI 304
- **5** AISI 316

**BAVETTE**

- **A** Bavette in Vulkolan
- **B** Bavette in Viton
- **C** Bavette in acciaio armonico
- **D** Bavette in Teflon
- **7** Pale smussate AISI 316
- **2** Pale smussate AISI 304
- **0** Senza bavette

**TENUTE E CUSCINETTI**

- **A** Tenute alta temperatura
- **B** Tenute flussate
- **0** Tenute standard

**TRATTAMENTO CORPO**

- **A** Corpo cromato
- **B** Corpo e coperchio teflonato
- **C** Corpo e coperchio nichelato
- **T** Corpo carburo di tungsteno
- **0** Standard

**TRATT. E MAT. ROTORE**

- **C** Rotore teflonato
- **D** Rotore nichelato
- **G** Rotore parzializzato
- **H** Rotore AISI 304
- **M** Rotore in AISI 316
- **T** Rivestimento Carburo tungsteno
- **0** Standard

**VERSIONE VALVOLA**

- **S** Standard
- **X** ATEX 20/22

**KIT IND. ROTAZIONE**

- **0** Senza indicatore di rotazione
- **1** Con indicatore di rotazione
- **2** Ind. rotazione senza sensore

- **RV** Rotovalvola di tipo RV (flange quadrate)
- **RVR** Rotovalvola a caduta tipo RVR (flangia carico tonda/flangia scarico quadrata)

# ROTOVALVOLA A CADUTA RVC
# ROTOVALVOLA A FLUSSO ATTRAVERSATO RVS

Alto coefficiente di riempimento, minimo trafilamento.
Ideale per lo scarico e il dosaggio di polvere e granuli
in ogni settore industriale.

## RVC

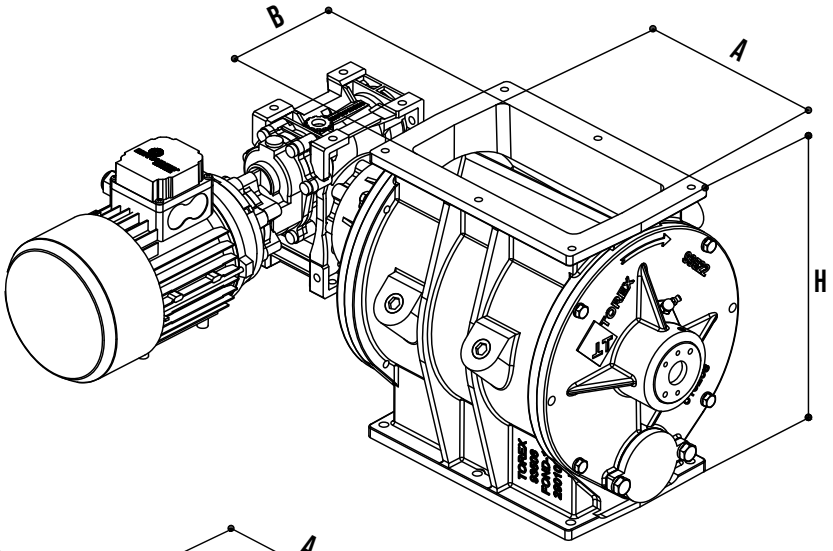


## RVS

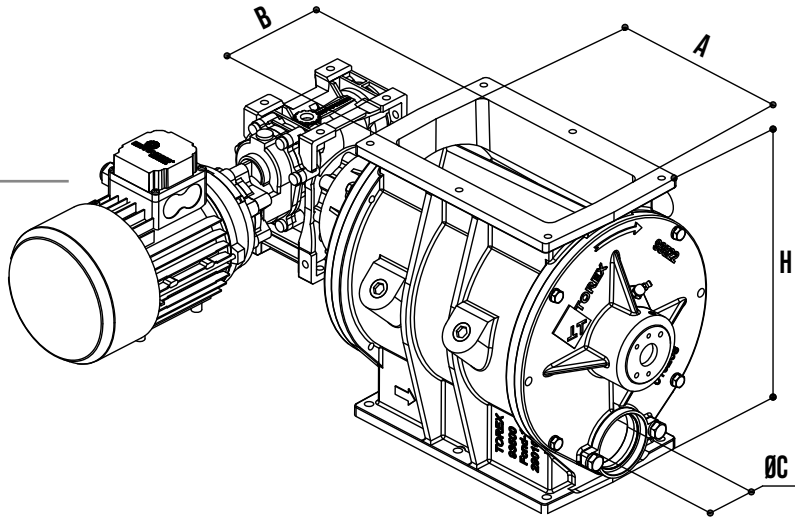


### MODELLO RVC (dimensioni in mm)

| Type | A | B | H |
|---|---|---|---|
| RVC 05 | 170 | 122 | 335 |
| RVC 10 | 238 | 135 | 339 |
| RVC 15 | 276 | 148 | 399 |
| RVC 20 | 337 | 196 | 447 |
| RVC 35 | 470 | 240 | 530 |
| RVC 80 | 569 | 284 | 677 |

### MODELLO RVS (dimensioni in mm)

| Type | A | B | C | H |
|---|---|---|---|---|
| RVS 05 | 170 | 122 | 54 | 335 |
| RVS 10 | 238 | 135 | 64 | 339 |
| RVS 15 | 276 | 148 | 74 | 399 |
| RVS 20 | 337 | 196 | 96 | 447 |
| RVS 35 | 470 | 240 | 118 | 530 |
| RVS 80 | 569 | 284 | 150 | 677 |

## DETTAGLI TECNICI

- Capacità 5 – 10 – 15 – 20 – 38 – 78 litri/giro;
- Temperatura di lavoro: da – 40°C a +220°C;
- Pressione di lavoro: da – 0.2 bar a +0.8 bar;
- Rotore aperto con pale inclinate e smussate oppure con pale standard;
- Materiale di costruzione: Ghisa, Ghisa Cromata, Ghisa Nichelata, Ghisa Teflonata e Acciaio Inox 304.

# RVS-RVC...X

**Rotovalvole Atex**

Certificate ATEX20/22

Certificato UE di tipo TÜV IT 16 ATEX 063 X

CE 0948 Ex II 1/3

Ex h IIIC T135°C Da/Dc

Le Rotovalvole ATEX sono progettate e testate per l'uso in zone potenzialmente esplosive classificate come ZONA 22 e con un'atmosfera di processo (interna alla valvola) classificata come ZONA 20 in accordo alle direttive 2014/34/UE e 1999/92/EC.

# RVC...E

**Rotovalvole Fermafiamma**

Certificate ATEX20/22 e EN 15089

(Sistemi isolamento contro esplosione)

Certificato UE di tipo FTZÚ 1A ATEX 0053X

CE 0948 Ex II 1/3
Ex IIIC T135°C Da/Dc

CE 0948 Ex D St2

Rotovalvole certificate come sistema di protezione contro esplosioni per pressione fino a 6 bar.



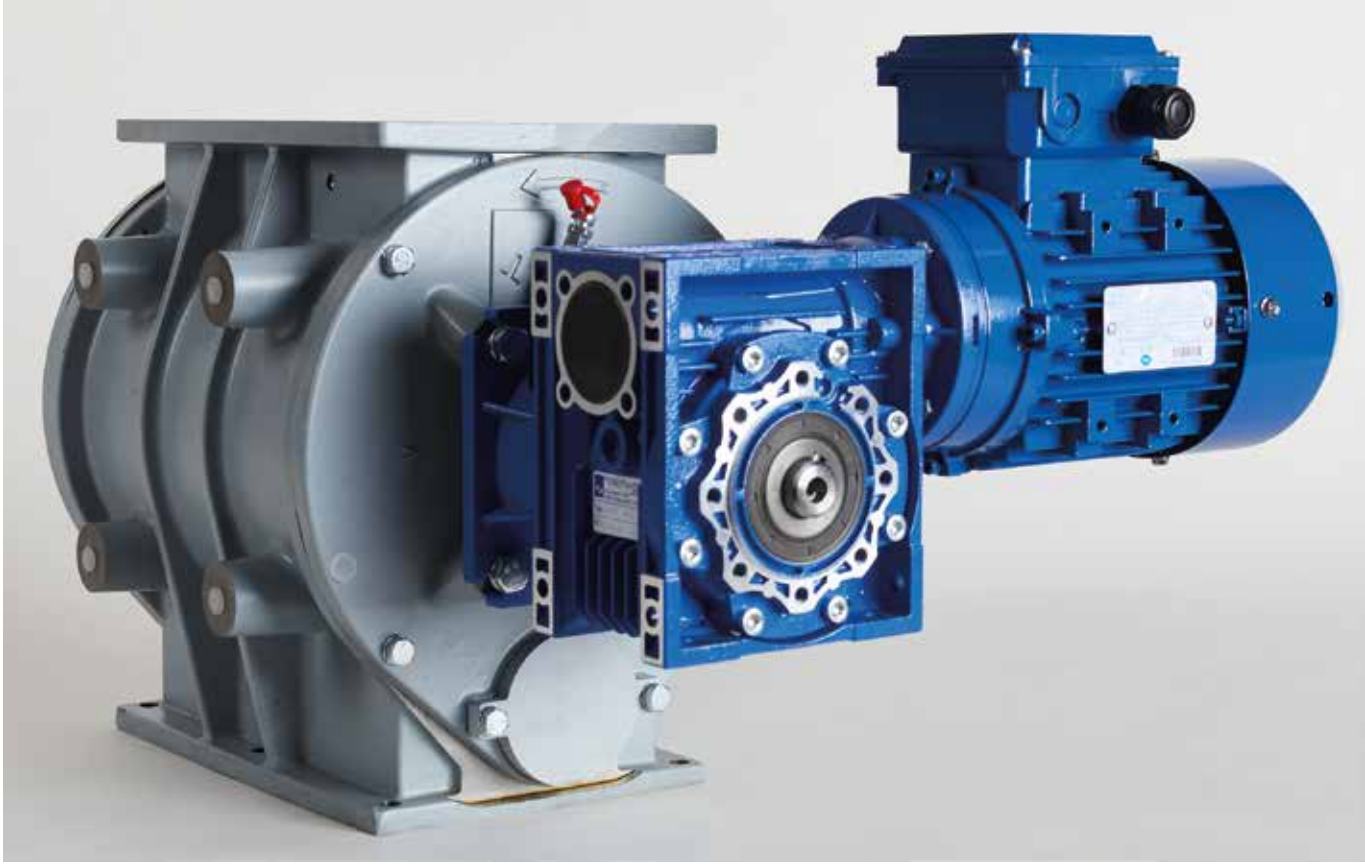

EC 1935/2004

# ROTOVALVOLE RVC - RVS

## CONFIGURAZIONE

| RVS | 10 | 20 | 1 | 0 | 0 | 0 | 0 | S | 0 |
|---|---|---|---|---|---|---|---|---|---|
| | PORTATA | MOTORIZZAZIONE | MATERIALE CORPO (a) | BAVETTE | TENUTE E CUSCINETTI | TRATTAMENTO CORPO | TRATT. E MAT. ROTORE | VERSIONE | KIT IND. ROTAZIONE |

**0** Senza indicatore di rotazione
**1** Con indicatore di rotazione
**2** Ind.rotazione senza sensore

**S** Standard
**X** ATEX 20/22

**C** teflonato
**D** nichelato
**H** in Aisi 304
**0** Standard
**T** Rivestimento Carb.Tungsteno

**A** cromato
**B** teflonato
**C** nichelato
**T** Rivestimento Carb.Tungsteno
**0** Standard

**A** Tenute a.t-Cuscinetti a.t
**B** Tenute flussate
**D** Tenute a.t
**0** Tenute e cuscinetti standard

**A** Vulkolan
**B** Viton
**8** Pale Dritte senza Smussi
**0** Standard senza bavette

**1** Ghisa
**2** AISI 304

**AN** Albero nudo
**VM** Variatore meccanico
**10** 10 Giri al minuto
**20** 20 Giri al minuto (motore 6 poli)
**30** 30 Giri al minuto (motore 4 poli)
**SW** predisposta per kit Motorizzazione SEW

**1C** Trasmissione a catena 10 rpm
**2C** Trasmissione a catena 20 rpm
**3C** Trasmissione a catena 30 rpm
**1E** Trasmissione a catena 10 rpm supporti esterni
**2E** Trasmissione a catena 20 rpm supporti esterni
**3E** Trasmissione a catena 30 rpm supporti esterni

**05** 05 litri per giro05 05 litri per giro
**10** 10 litri per giro10 10 litri per giro
**15** 15 litri per giro15 15 litri per giro
**20** 20 litri per giro
**35** 35 litri per giro
**80** 80 litri per giro

**RVS** Rotovalvola a flusso attraversato
**RVC** Rotovalvola a caduta

# ROTOVALVOLA PER PELLET E CIPPATO RWN

Le rotovalvole **RWN** sono progettate per scaricare pellet e cippati di legno, grazie all'elevata azione di taglio e alla ridotta forza compressiva, la costruzione robusta garantisce una completa protezione contro il ritorno di fiamma, la motorizzazione installata direttamente sull'albero senza giunti o assemblaggi garantisce un facile accesso alle parti meccaniche interne.

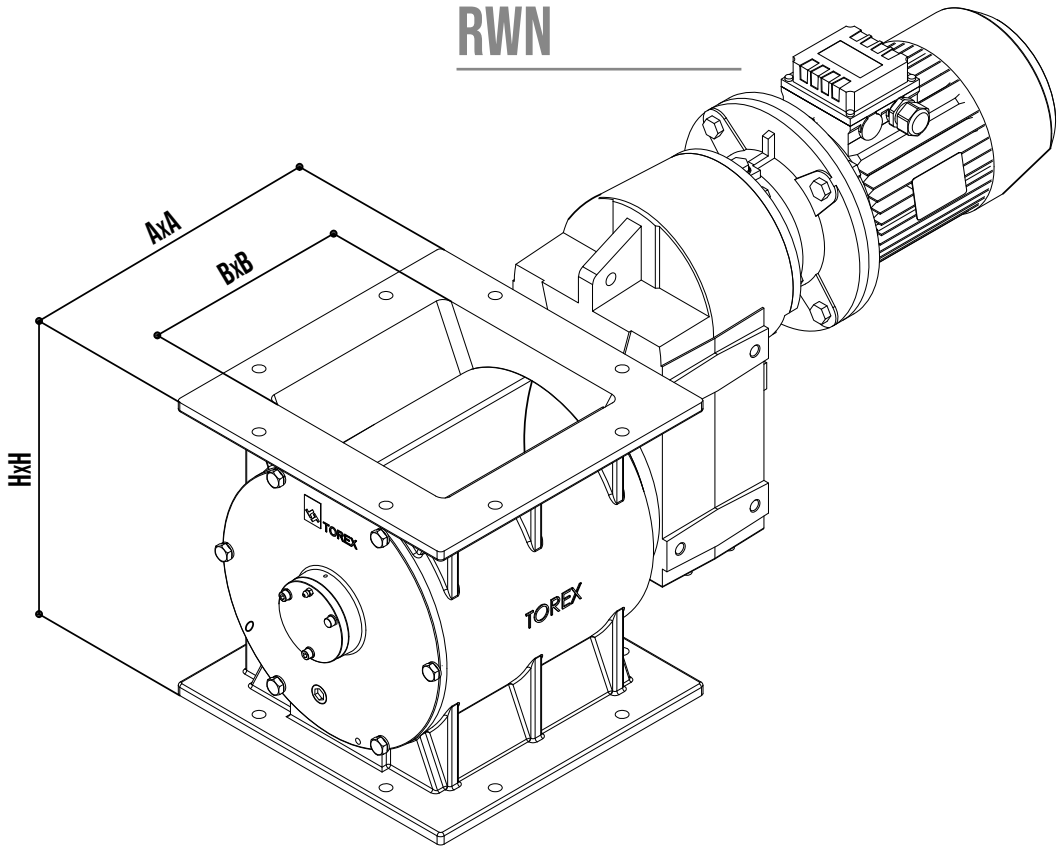


## MODELLO RWN (dimensioni in mm)

| Type | A | B | H |
|---|---|---|---|
| **RWN 02** | 265 | 150 | 220 |
| **RWN 05** | 320 | 200 | 280 |
| **RWN 10** | 375 | 250 | 360 |
| **RWN 20** | 440 | 300 | 445 |

## DETTAGLI TECNICI

- Corpo in fusione in ghisa;
- Rotore in Hardox400;
- Capacità: 2-5-10-20 litri/giro;
- Velocità: 20 o 30 rpm;
- Temperature di lavoro: da -20°C a +150°C;
- Testata come dispositivo di sicurezza secondo DIN EN 303-5:2012-10.

# RWN...X

**Rotovalvole Atex**

Certificate ATEX 20/22

Certificato UE di tipo TÜV IT 20 ATEX 011 X

CE 0948 Ex II 1/3

Ex h IIIC T135°C Da/Dc

Le Rotovalvole ATEX sono progettate e testate per l'uso in zone potenzialmente esplosive classificate come ZONA 22 e con un'atmosfera di processo (interna alla valvola) classificata come ZONA 20 in accordo alle direttive 2014/34/UE e 1999/92/EC.



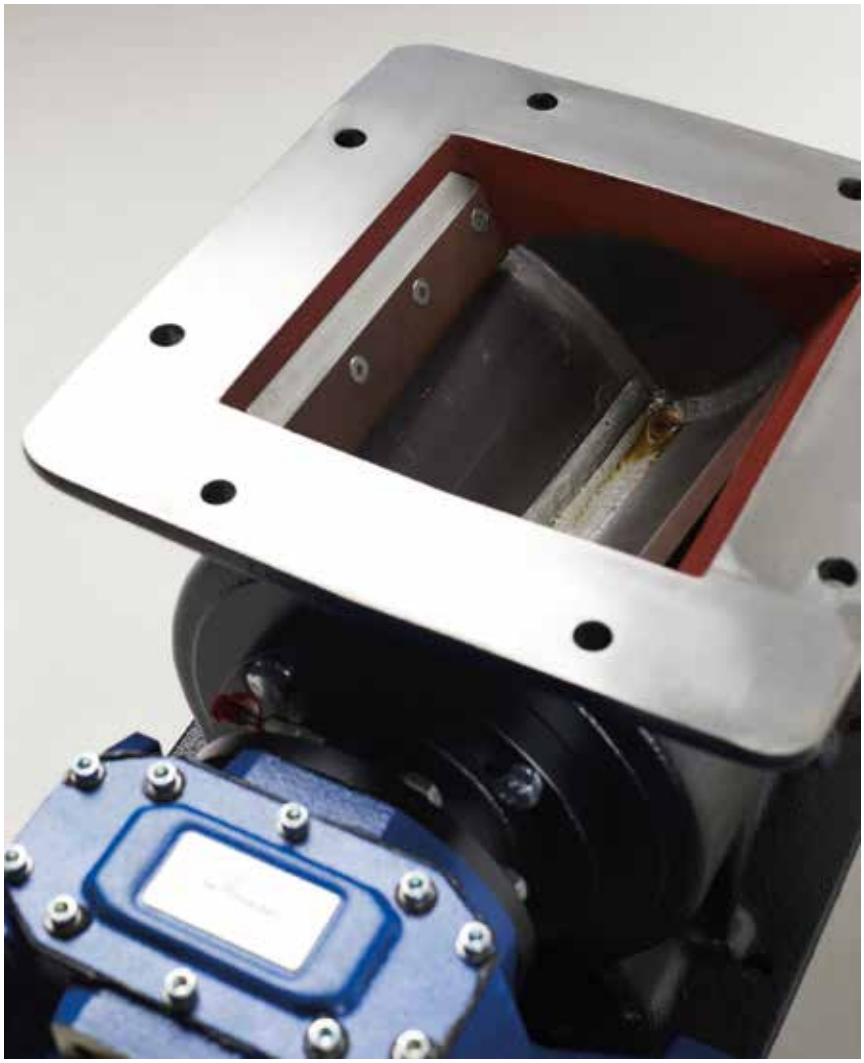

**ROTOVALVOLA RWN:**

Le rotovalvole sono testate per l'alimentazione di sistemi automatici di combustione secondo la norma EN 303-5 : 2012

# ROTOVALVOLE RWN

## CONFIGURAZIONE

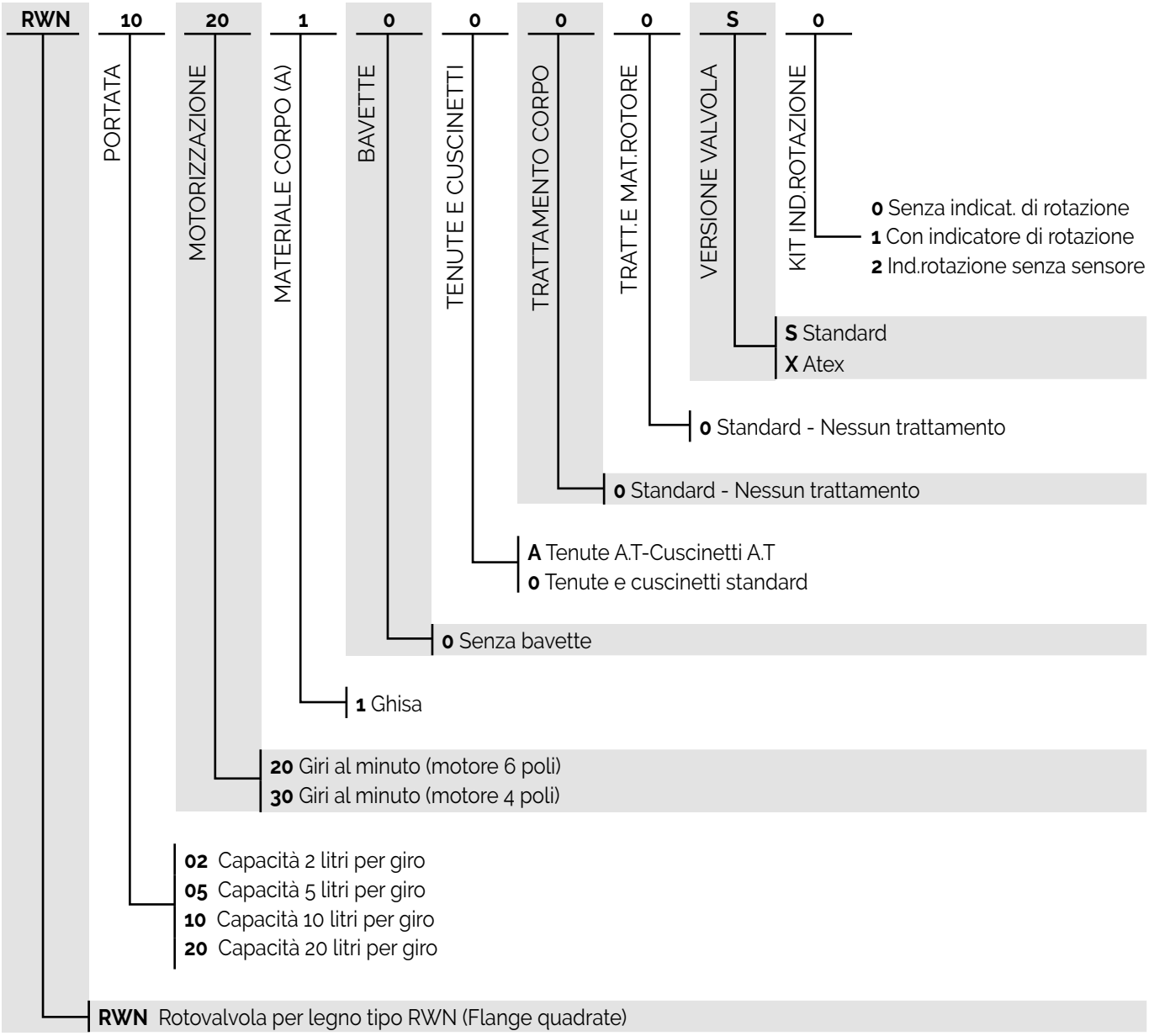

# VALVOLA A DOPPIO CLAPET

## VALVOLA A DOPPIO CLAPET VDC - VERSIONE MOTORIZZATA

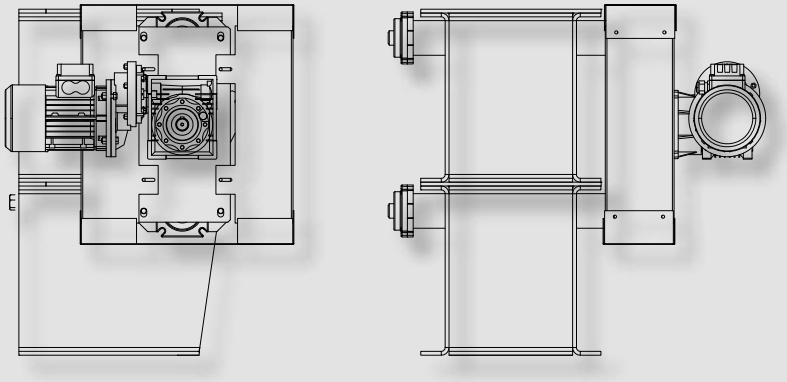

## VALVOLA A DOPPIO CLAPET VDC - VERSIONE PNEUMATICA

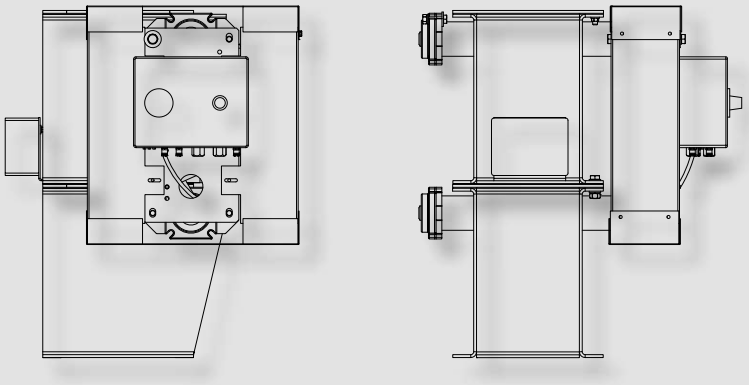

## VALVOLA A DOPPIO CLAPET VDC - VERSIONE CONTRAPPESO

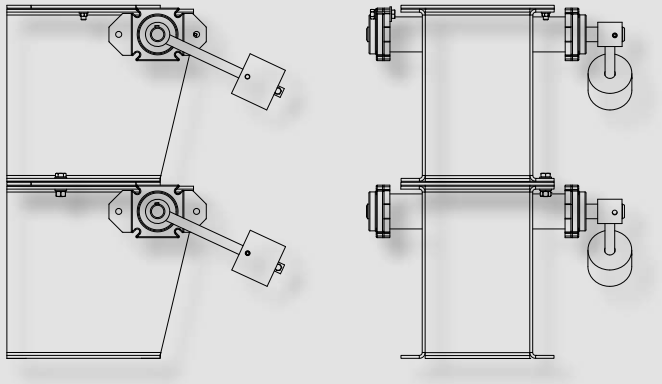

# SETTORI DI APPLICAZIONE

EDILIZIA

MANGIMISTICA
& ALIMENTARE

PLASTICA
& CHIMICA

INDUSTRIA
PESANTE

ENERGIE
RINNOVABILI

IMPIANTI
& MACCHINE

TECNOLOGIE
AMBIENTALI

# VALVOLA A DOPPIO CLAPET VDC

La valvola a doppio clapet **VDC** è ideale per controllare lo scarico di materiali in polvere o granuli, particolarmente adatta per le applicazioni pesanti. Progettata per lavorare con alte temperature e con materiali altamente abrasivi.
La valvola a doppio clapet VDC consiste in un corpo e due clapet attivate alternativamente, installate una sopra l'altra per preservare la differenza di pressione al di sotto e al di sopra della valvola.

## VDC

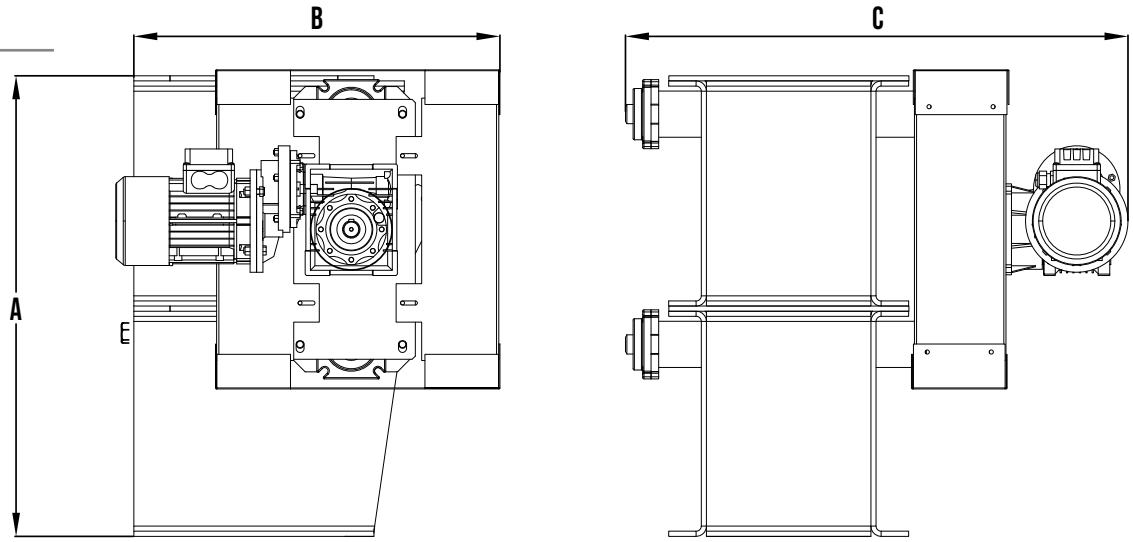


### VDC VALVOLA A DOPPIO CLAPET (dimensioni in mm)

| Type | A | B | C |
|---|---|---|---|
| **VDC 200** | 720 | 600 | 734 |
| **VDC 250** | 720 | 600 | 785 |
| **VDC 315** | 920 | 665 | 857 |
| **VDC 400** | 1074 | 763 | 1018 |
| **VDC 500** | 1074 | 825 | 1116 |

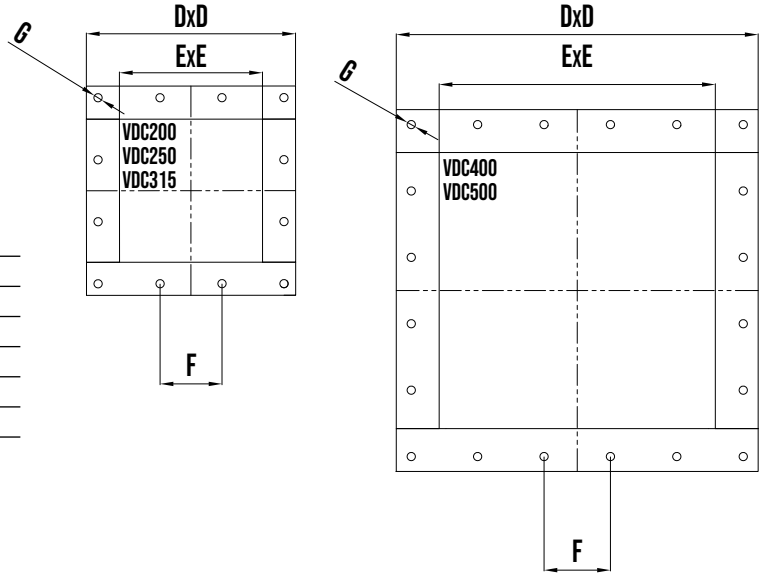


### VDC DIMENSIONI FLANGIATURE (dimensioni in mm)

| Type | D | E | F | G |
|---|---|---|---|---|
| **VDC 200** | 315 | 200 | 93,3 | 12,5 |
| **VDC 250** | 423 | 250 | 110 | 12,5 |
| **VDC 315** | 470 | 315 | 128,3 | 12,5 |
| **VDC 400** | 545 | 400 | 100 | 15 |
| **VDC 500** | 655 | 500 | 120 | 15 |

## DETTAGLI TECNICI

- Corpo disponibile in: Acciaio al carbonio o AISI 304 o AISI 316;
- Tramoggia e clapet disponibile in: Acciaio al carbonio, AISI 304, AISI 316 o HARDOX 400;
- Temperature di lavoro: da -20°C a +500°C;
- Apertura laterale per facile accesso per le operazioni di manutenzione;
- Movimentazione clapet: a contrappeso, motorizzata o attuata pneumaticamente.

## ACCESSORI

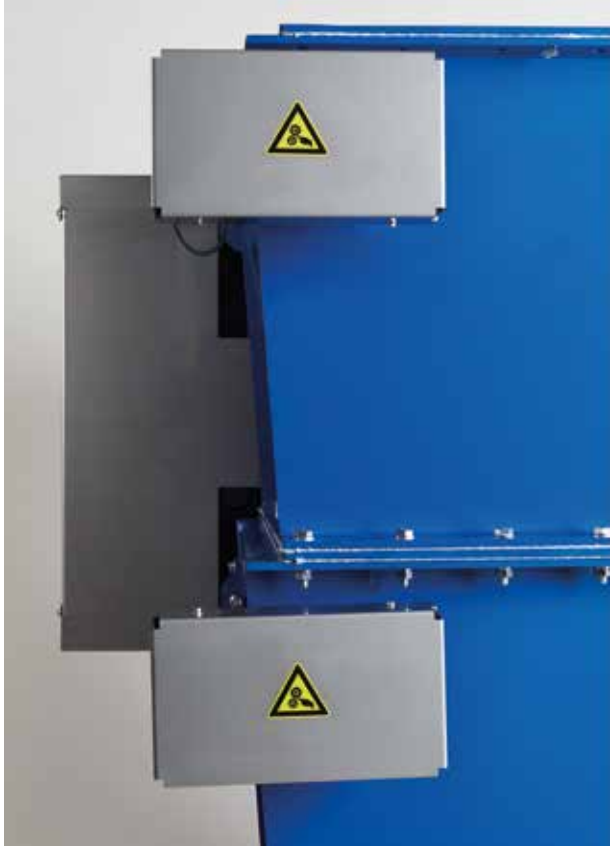

Indicatore di rotazione

## SISTEMA DI COMANDO

**VALVOLA MOTORIZZATA:** i clapet vengono attivati dal motoriduttore e retratti da una molla.

**VALVOLA ATTUATA PNEUMATICAMENTE:** l'apertura e la chiusura delle clapet avviene per mezzo di cilindri pneumatici.

**VALVOLA A CONTRAPPESO**: in questo caso l'attivazione dei clapet dipende dal peso del materiale.

CE EAC

# VALVOLA A DOPPIO CLAPET VDC

## CONFIGURAZIONE

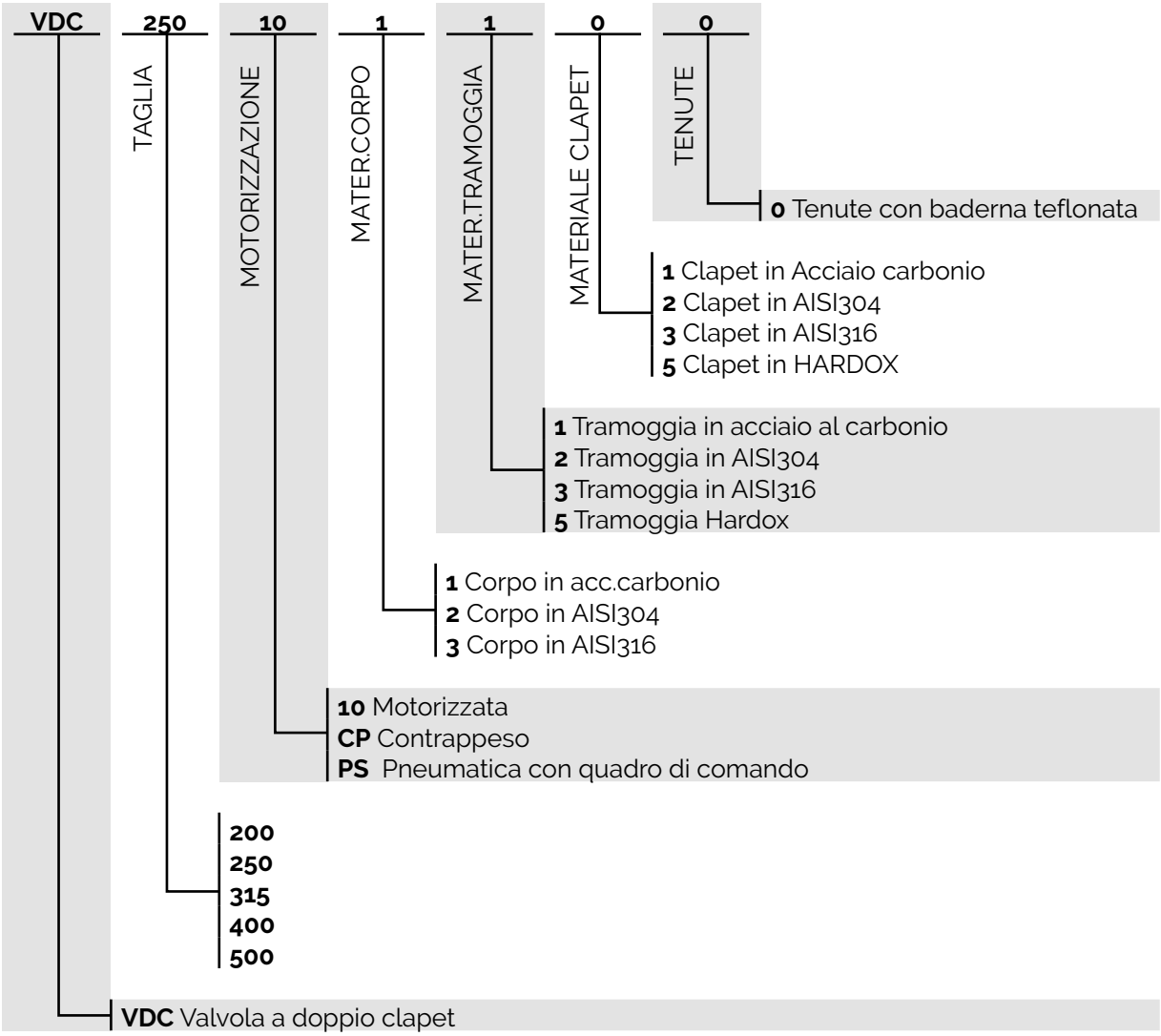

# DEVIATORI

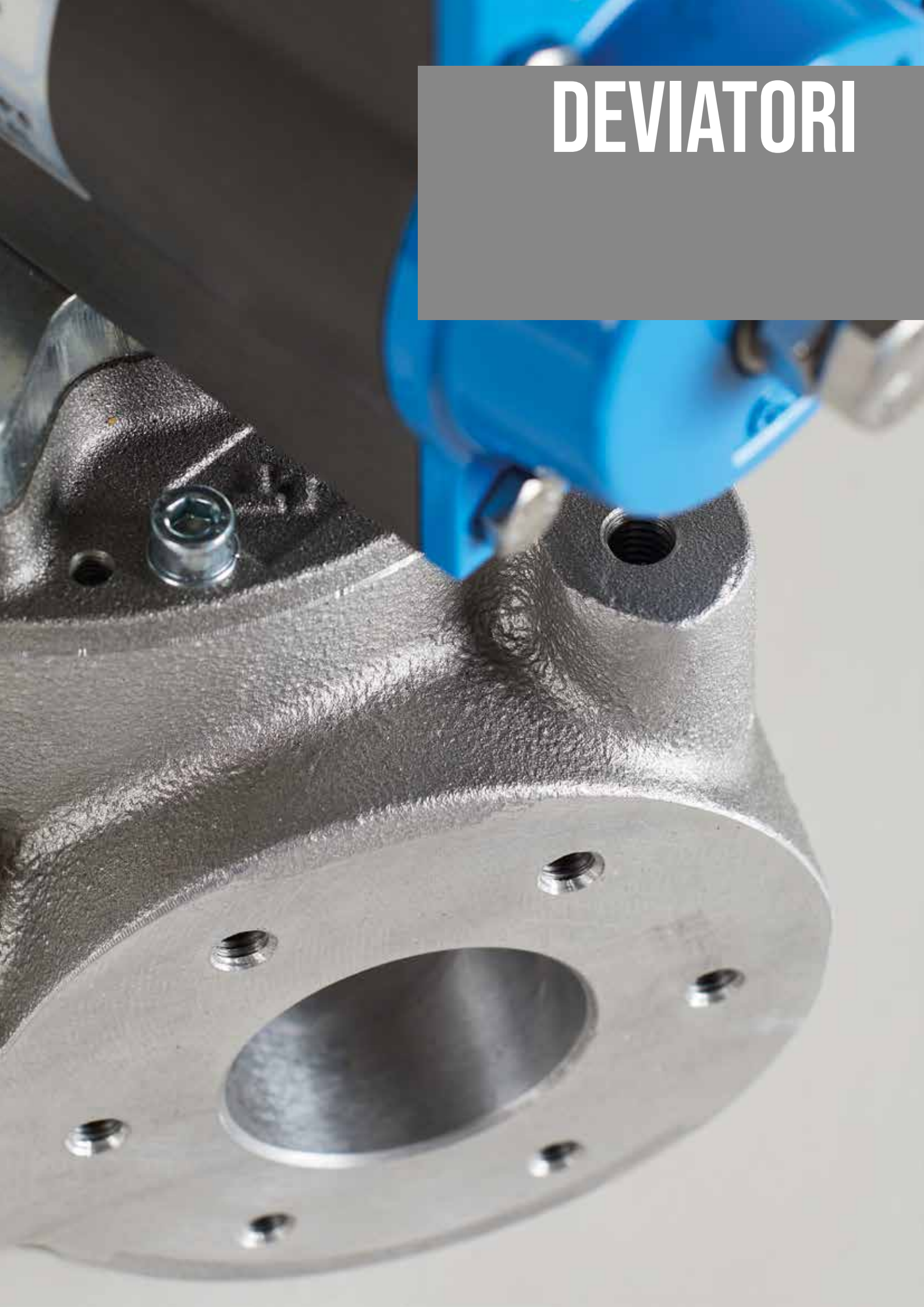

DEVIATORE A TAMBURO VAR

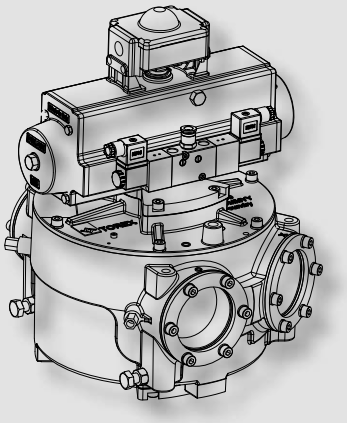

DEVIATORE A SERRANDA GIREVOLE VAS

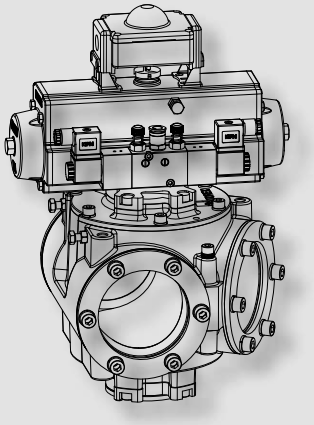

DEVIATORE A BANDINELLA VAB

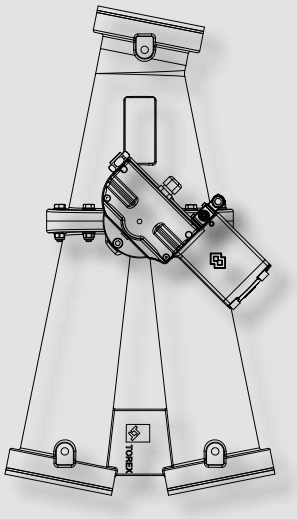

DEVIATORE A CANOTTO VAD

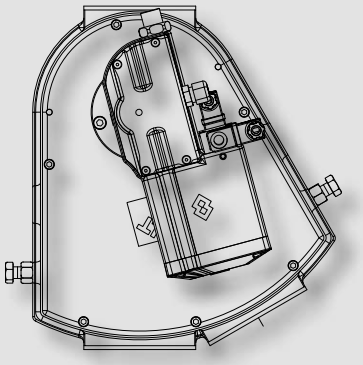

# SETTORI DI APPLICAZIONE

EDILIZIA

MANGIMISTICA
& ALIMENTARE

PLASTICA
& CHIMICA

INDUSTRIA
PESANTE

ENERGIE
RINNOVABILI

IMPIANTI
& MACCHINE

TECNOLOGIE
AMBIENTALI

# DEVIATORE A TAMBURO VAR

Il deviatore **VAR** compatto, semplice e completo, è adatto al trasporto di qualsiasi tipo di prodotto in polvere o granulo, in linee a bassa/media e alta pressione. Componente essenziale in tutti i sistemi di trasporto in cui il flusso di materiale deve essere direzionato da una linea ad un'altra.

## VAR

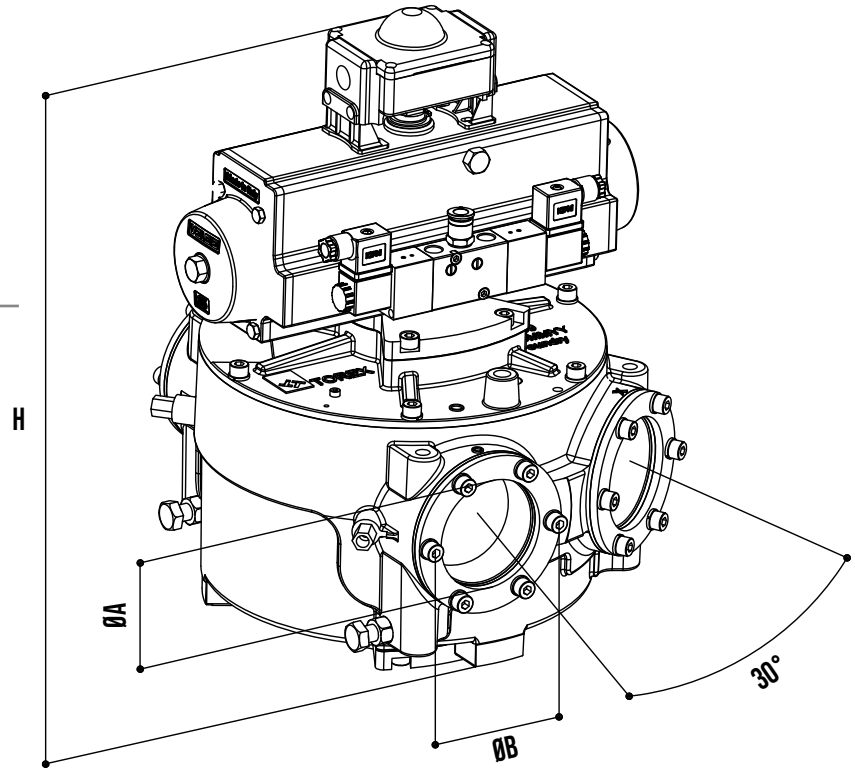


## VAR DEVIATORE A TAMBURO (dimensioni in mm)

| Type | A | B | H |
|---|---|---|---|
| VAR 050 | 52 | 85 | 441 |
| VAR 065 | 67 | 85 | 441 |
| VAR 080 | 82 | 103 | 468 |
| VAR 100 | 102 | 127 | 480 |
| VAR 125 | 127 | 158 | 579 |
| VAR 150 | 158 | 185 | 611 |
| VAR 200 | 280 | 245 | 719 |

## DETTAGLI TECNICI

- Corpo in fusione di alluminio;
- Attuatore pneumatico;
- Tenute gonfiabili e tenute statiche;
- Temperature di lavoro: da -20˚C a + 80˚C;
- Parti a contato in Alluminio, Alluminio Nichelato, AISI 304, AISI 316, CARBURI DI TUNGSTENO (per prodotti estremamente abrasivi);
- Pressione di esercizio: da -0.5 bar a 3.5 bar;
- Impiegato sia come deviatore e convogliatore.

## ACCESSORI

Scheda controllo cambio linea

Regolatore + Manometro 1/8

## COMPONENTI

Attuatore pneumatico provvisto di indicatore di direzione del flusso



Tenute gonfiabili

# DEVIATORE A TAMBURO VAR

## CONFIGURAZIONE

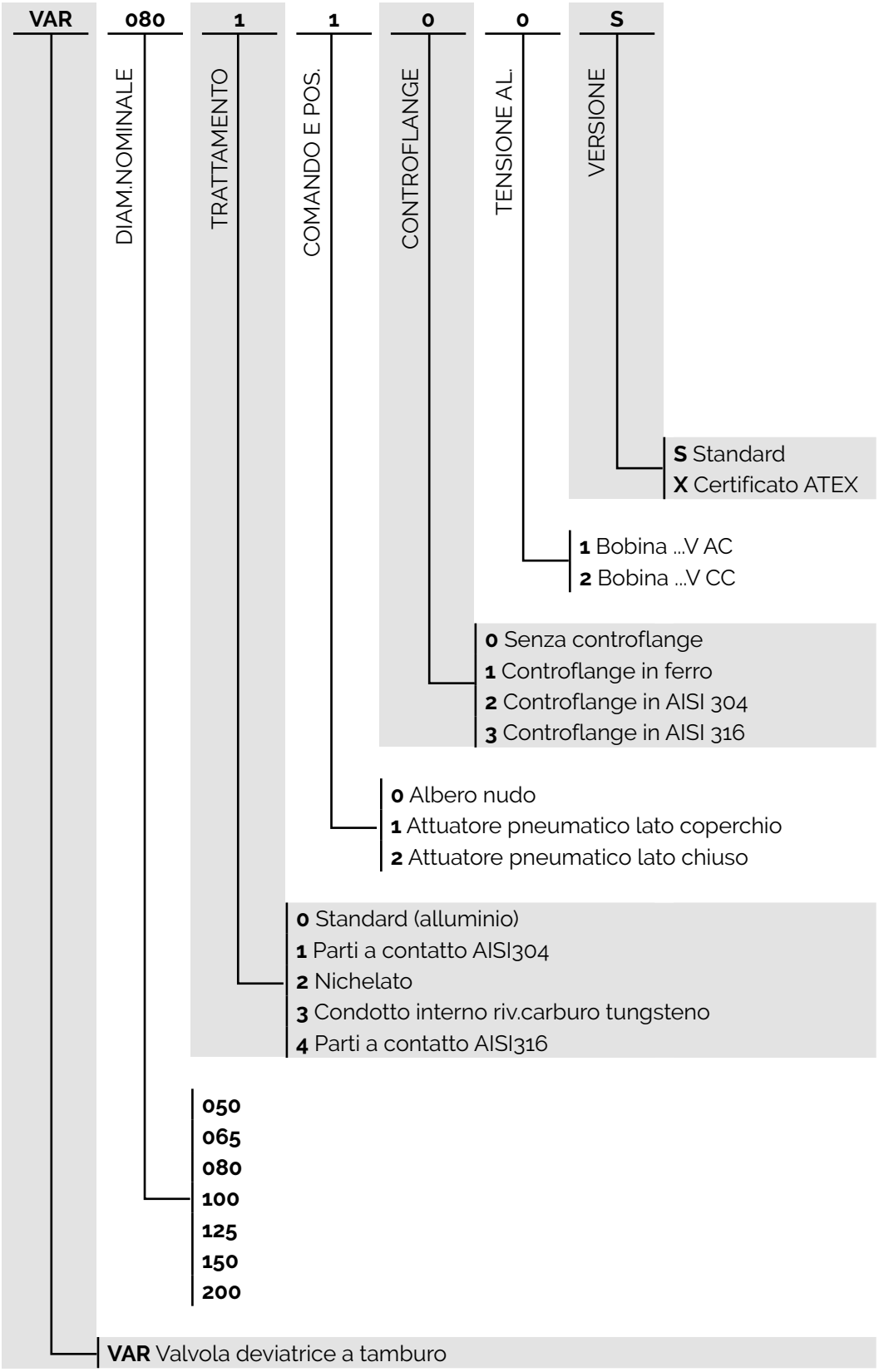

# DEVIATORE A BANDINELLA VAB

La valvola deviatrice a bandinella **VAB** è particolarmente adatta per trasporti pneumatici a bassa e media pressione, versatile e di facile manutenzione è a disposizione in diverse configurazioni.

## VAB

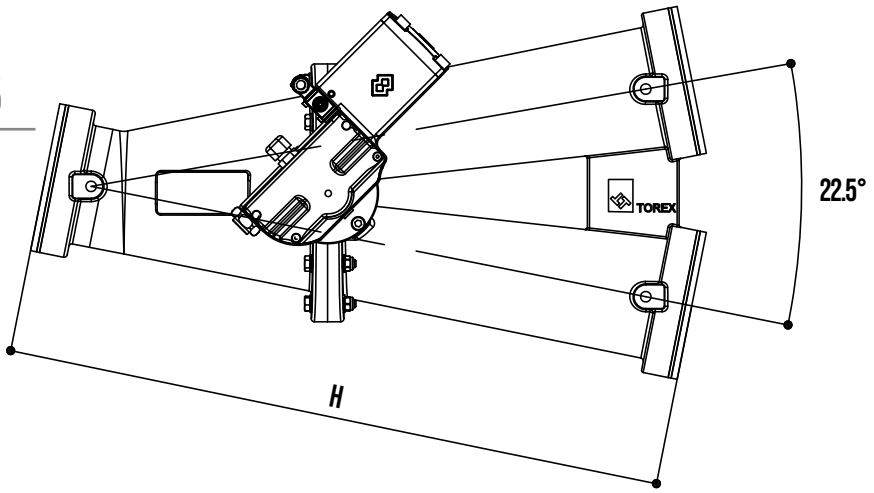


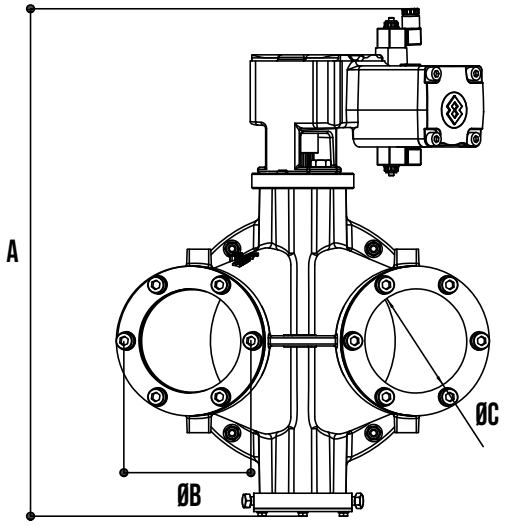


## FLANGIA TOREX

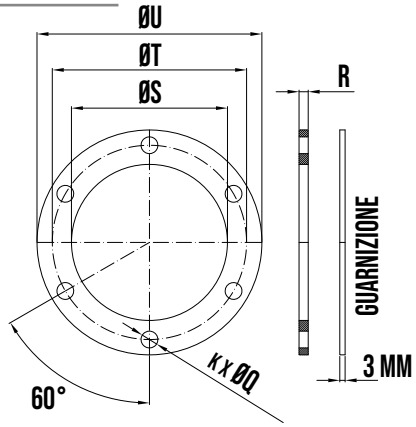


### VAB DEVIATORE A BANDINELLA (dimensioni in mm)

| Type | A | B | C | H |
|---|---|---|---|---|
| VAB 050 | 468 | 85 | 50 | 493 |
| VAB 065 | 468 | 85 | 65 | 545 |
| VAB 080 | 508 | 103 | 80 | 574 |
| VAB 100 | 508 | 127 | 100 | 629 |
| VAB 125 | 553 | 158 | 125 | 712 |
| VAB 150 | 732 | 185 | 156 | 818 |
| VAB 200 | 732 | 245 | 206 | 922 |

### FLANGIA TOREX (dimensioni in mm)

| Type | S | T | U | k | Q | R |
|---|---|---|---|---|---|---|
| VAB 050 | 52 | 85 | 100 | | 9 | 6 |
| VAB 065 | 67 | 85 | 100 | | 9 | 6 |
| VAB 080 | 82 | 103 | 118 | | 9 | 6 |
| VAB 100 | 102 | 127 | 147 | 6 | 11 | 6 |
| VAB 125 | 127 | 158 | 178 | | 11 | 6 |
| VAB 150 | 158 | 185 | 205 | | 11 | 10 |
| VAB 200 | 208 | 245 | 267 | | 11 | 10 |

## DETTAGLI TECNICI

- Corpo in fusione di alluminio;
- Bandinella in AISI 304;
- Attuatore pneumatico, attuatore manuale;
- Tenute statiche in NBR per alimenti;
- Temperature di lavoro: da -20˚C a +80˚C;
- Parti a contatto in Alluminio, Alluminio nichelato;
- Flange Torex, Flange DIN 1092-1 PN10.

## ACCESSORI

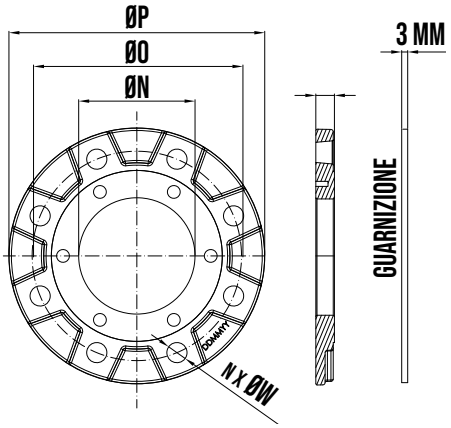

### FLANGIA EN 1092-1 PN10 (dimensioni in mm)

| Type | N | O | P | n | W | R |
|---|---|---|---|---|---|---|
| VAB 050 | 50 | 125 | 165 | | 17 | 17 |
| VAB 065 | 65 | 145 | 185 | | 17 | 17 |
| VAB 080 | 80 | 160 | 200 | | 17 | 17 |
| VAB 100 | 100 | 180 | 220 | 8 | 17 | 20 |
| VAB 125 | 125 | 210 | 250 | | 17 | 17 |
| VAB 150 | 156 | 240 | 285 | | 21 | 20 |
| VAB 200 | 206 | 295 | 340 | | 23 | 27 |

## SISTEMA DI COMANDO

Attuatore pneumatico CPU064 / CPU102

Attuatore manuale CM4

# DEVIATORE A BANDINELLA VAB

## CONFIGURAZIONE

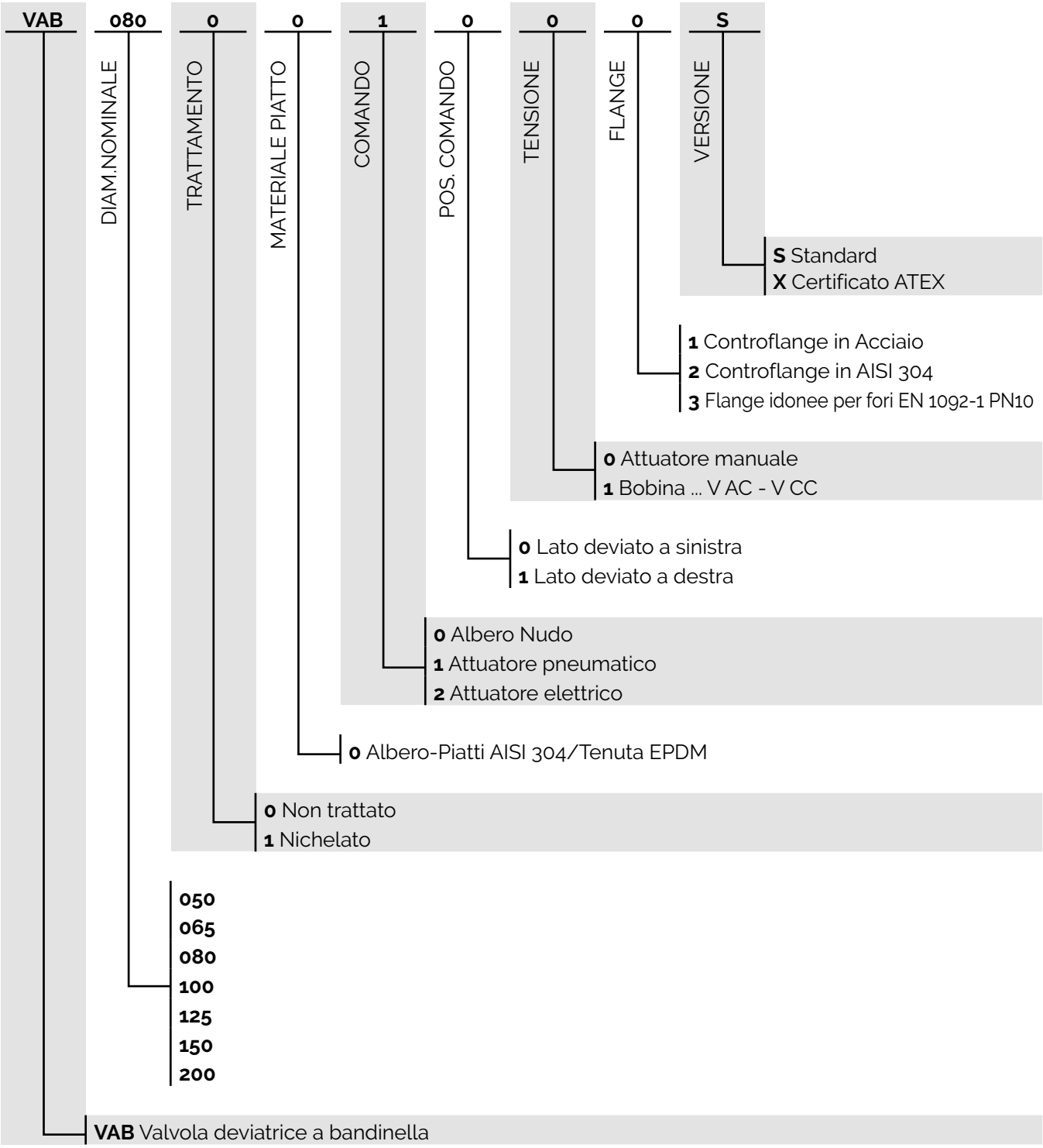

# DEVIATORE A SERRANDA GIREVOLE VAS

Il deviatore **VAS** trova impiego nei sistemi di trasporto pneumatico sia in pressione che in aspirazione. Il suo design ne permette l'utilizzo in qualsiasi direzione di trasporto e le sue caratteristiche tecniche lo rendono particolarmente idoneo per applicazioni nell'industria molitoria..

VAS

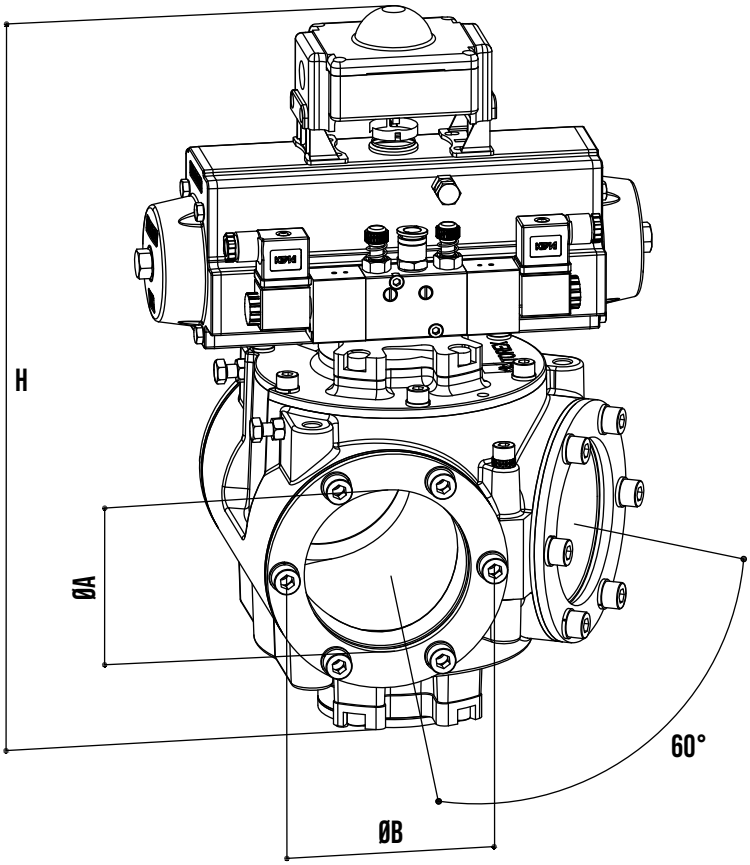


## VAS DEVIATORE A SERRANDA GIREVOLE (dimensioni in mm)

| Type | Ø A | Ø B | Ø H |
|---|---|---|---|
| VAS 050 | 50 | 85 | 405 |
| VAS 065 | 65 | 85 | 405 |
| VAS 080 | 80 | 103 | 405 |
| VAS 100 | 100 | 127 | 446 |
| VAS 125 | 125 | 158 | 470 |
| VAS 150 | 156 | 185 | 530 |
| VAS 200 | 206 | 245 | 590 |

## DETTAGLI TECNICI

- Corpo in fusione di alluminio;
- Attuatore pneumatico;
- Tenute statiche;
- Temperature di lavoro: da -20˚C a + 80˚C;
- Parti a contato in Alluminio, Alluminio Nichelato;
- Pressione di esercizio: da -0.5 bar a +1 bar.

Attuatore pneumatico provvisto di indicatore di direzione del flusso



Tenuta strisciante

Made in Italy
63

# DEVIATORE A SERRANDA GIREVOLE VAS

## CONFIGURAZIONE

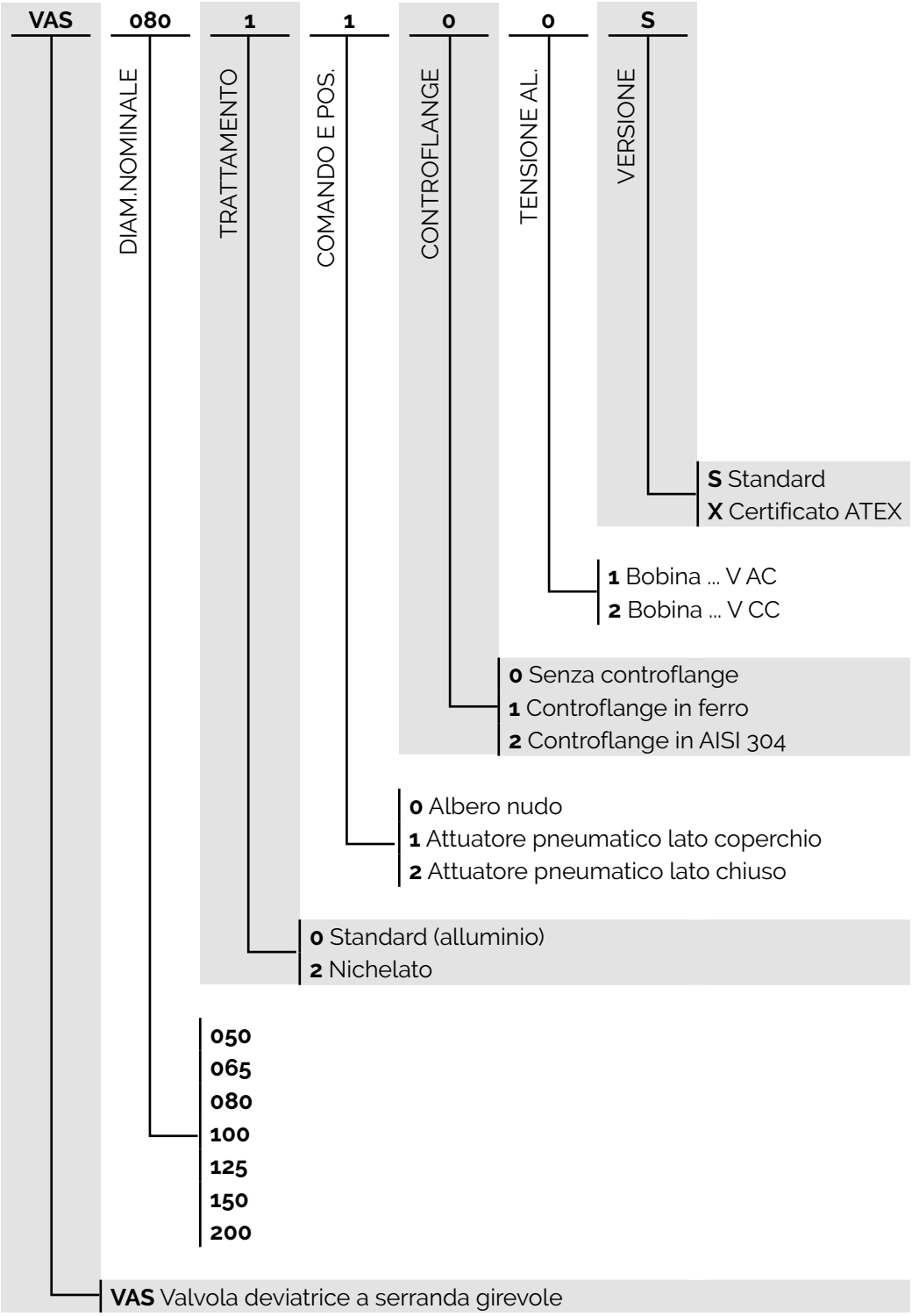

# DEVIATORE A CANOTTO VAD

I deviatori **VAD**, costruiti interamente in alluminio, sono l'ideale per trasporti in pressione di polveri e granuli, compatti, affidabili e di facile manutenzione, possono essere utilizzati sia con attuatore pneumatico che con leva manuale.

## VAD

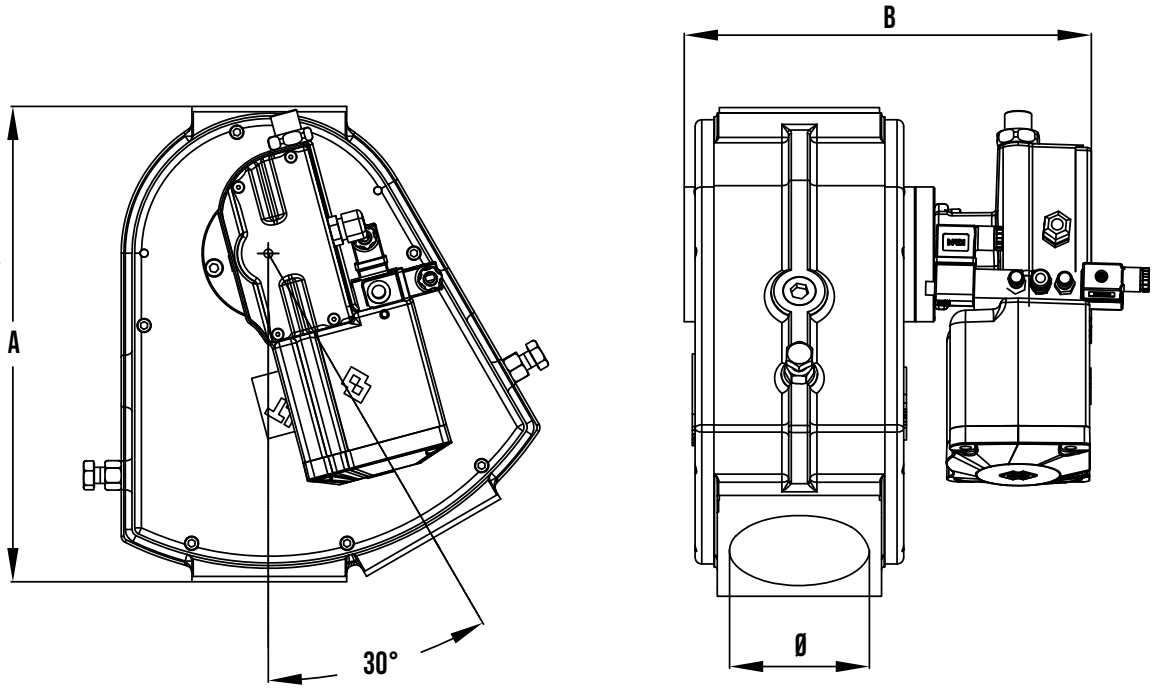


### VAD DEVIATORE A CANOTTO (dimensioni in mm)

| Type | A | B | Ø |
|---|---|---|---|
| VAD 050 | 245 | 268 | 45 |
| VAD 080 | 320 | 284 | 76 |
| VAS 100 | 345 | 301 | 96 |

## DETTAGLI TECNICI

- Corpo in fusione di alluminio;
- Attuatore pneumatico, attuatore manuale;
- Tenute statiche e basso attrito;
- Temperature di lavoro: da -20˚C a + 80˚C;
- Parti a contato in Alluminio, Alluminio Nichelato;
- Pressione di esercizio: da -0.5 bar a +2.5 bar.

Attuatore pneumatico CPU102

Attuatore manuale CM4

FOREX

# DEVIATORE A CANOTTO VAD

## CONFIGURAZIONE

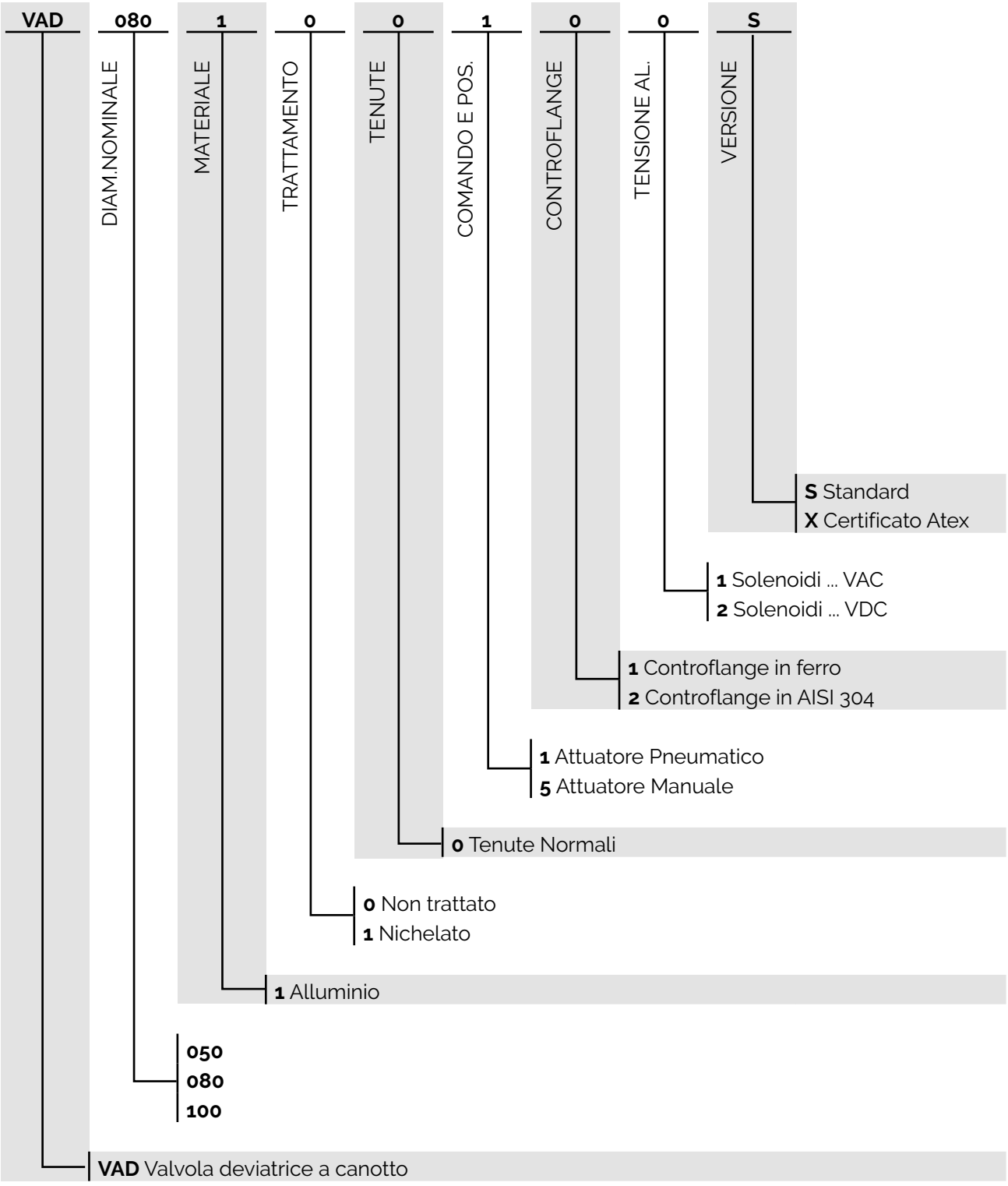

# CURVE

CURVA ANTI-ABRASIONE EXTRACURVE EW

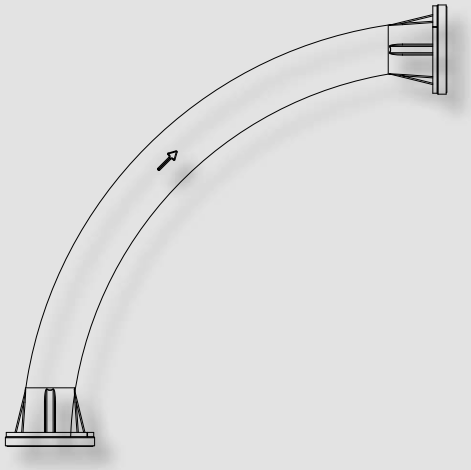

CURVA ANTI-ABRASIONE EXTRABEND EB

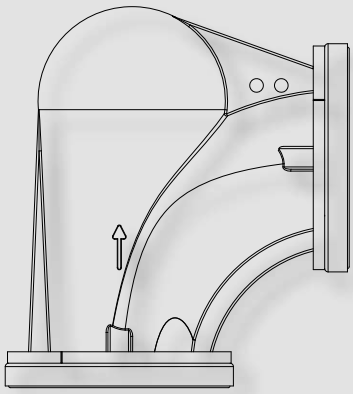

# SETTORI DI APPLICAZIONE

EDILIZIA

MANGIMISTICA
& ALIMENTARE

PLASTICA
& CHIMICA

INDUSTRIA
PESANTE

ENERGIE
RINNOVABILI

IMPIANTI
& MACCHINE

TECNOLOGIE
AMBIENTALI

# CURVE ANTI-ABRASIONE EXTRABEND EB

La curva a raggio corto **EXTRABEND** è adatta per il trasporto pneumatico di materiali abrasivi in granuli o in polvere. La speciale geometria consente il passaggio del flusso di materiale con la minima usura, il tecnopolimero SINTER garantisce leggerezza e resistenza all'abrasione.

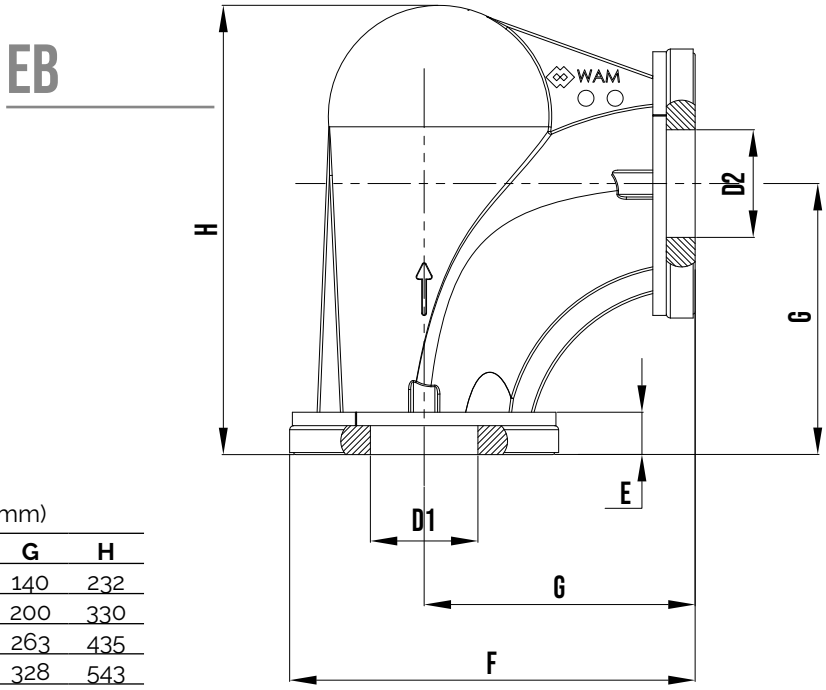


## EB CURVA RAGGIO CORTO (dimensioni in mm)

| Type Ø | D1 | D2 | E | F | G | H |
|---|---|---|---|---|---|---|
| **2"** | 55 | 52 | 23 | 220 | 140 | 232 |
| **3"** | 85 | 80 | 30 | 300 | 200 | 330 |
| **4"** | 108 | 105 | 30 | 373 | 263 | 435 |
| **5"** | 132 | 129 | 37 | 453 | 328 | 543 |

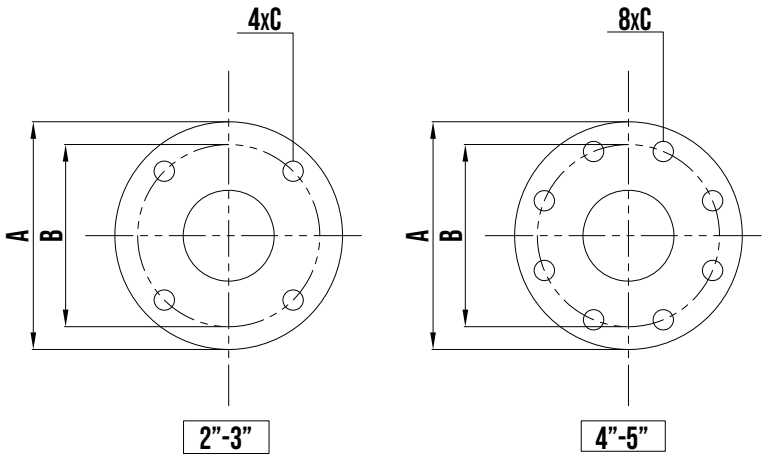


## DIMENSIONI FLANGIATURE (dimensioni in mm)

| Type Ø | A | B | C |
|---|---|---|---|
| **2"** | 165 | 125 | 18 |
| **3"** | 200 | 160 | 18 |
| **4"** | 220 | 180 | 18 |
| **5"** | 250 | 210 | 18 |

## DETTAGLI TECNICI

- Flangie PN;
- Pressione trasporto: da -0.5 a +1.5 bar;
- Temperature di esercizio: -20°C a +70°C.

## COMPONENTI

Semiflangia da 2" – 3"

Semiflangia da 4" – 5"

## ACCESSORI

Fascia di contenimento

# CURVE ANTI-ABRASIONE EXTRACURVE EW

La curva a raggio corto **EXTRACURVE** è adatta per il trasporto pneumatico di materiali abrasivi in granuli o in polvere. La particolare geometria consente il passaggio del flusso di materiale con la minima usura, il tecnopolimero SINTER garantisce elasticità, leggerezza e resistenza all'abrasione.

## EW90°

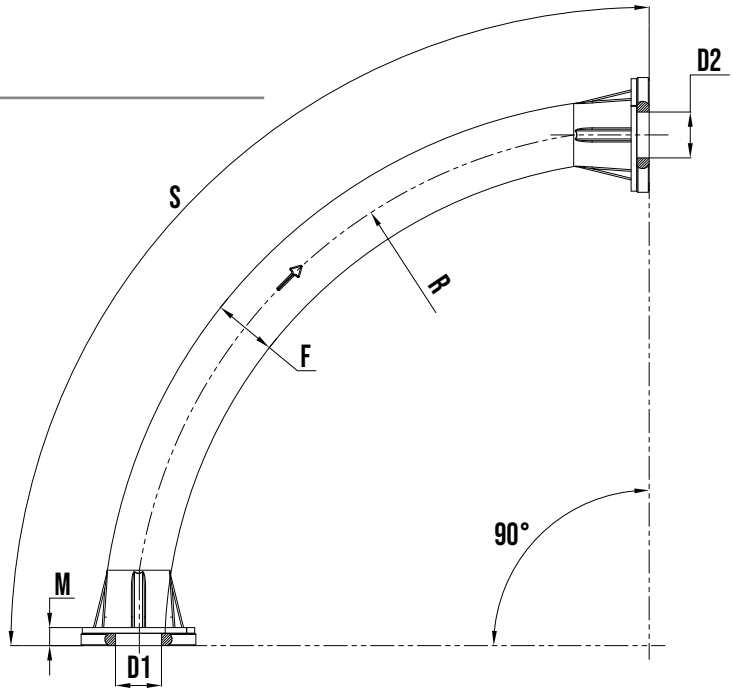


### EW 0° - 90° CURVA RAGGIO LUNGO (dimensioni in mm)

| Type Ø | D1 | D2 | J | M | R | S |
|---|---|---|---|---|---|---|
| **2"** | 55 | 52 | 85 | 23 | 900 | 1400 |
| **3"** | 83 | 80 | 110 | 30 | 900 | 1400 |
| **4"** | 108 | 105 | 140 | 30 | 900 | 1400 |
| **5"** | 132 | 129 | 180 | 37 | 1100 | 1800 |

## EW 0°

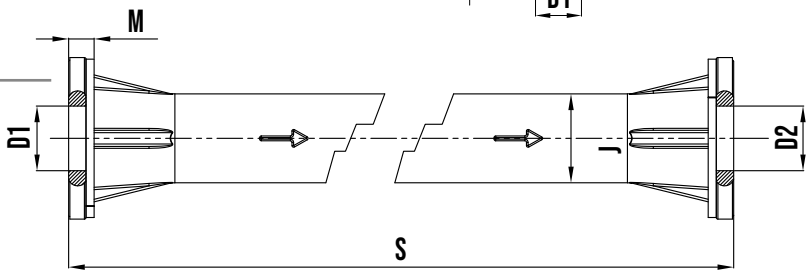


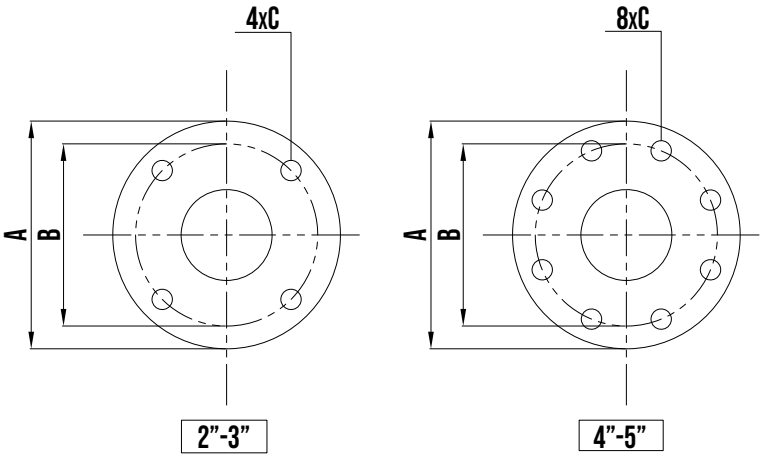


### DIMENSIONI FLANGIATURE (dimensioni in mm)

| Type Ø | A | B | C |
|---|---|---|---|
| **2"** | 165 | 125 | 18 |
| **3"** | 200 | 160 | 18 |
| **4"** | 220 | 180 | 18 |
| **5"** | 250 | 210 | 18 |

## DETTAGLI TECNICI

- Flangie PN;
- Pressione trasporto: da -0.5 a +1.5 bar;
- Temperature di esercizio: -20˚C a +70˚C.

Semiflangia da 2" – 3"

Semiflangia da 4" – 5"

CURVE

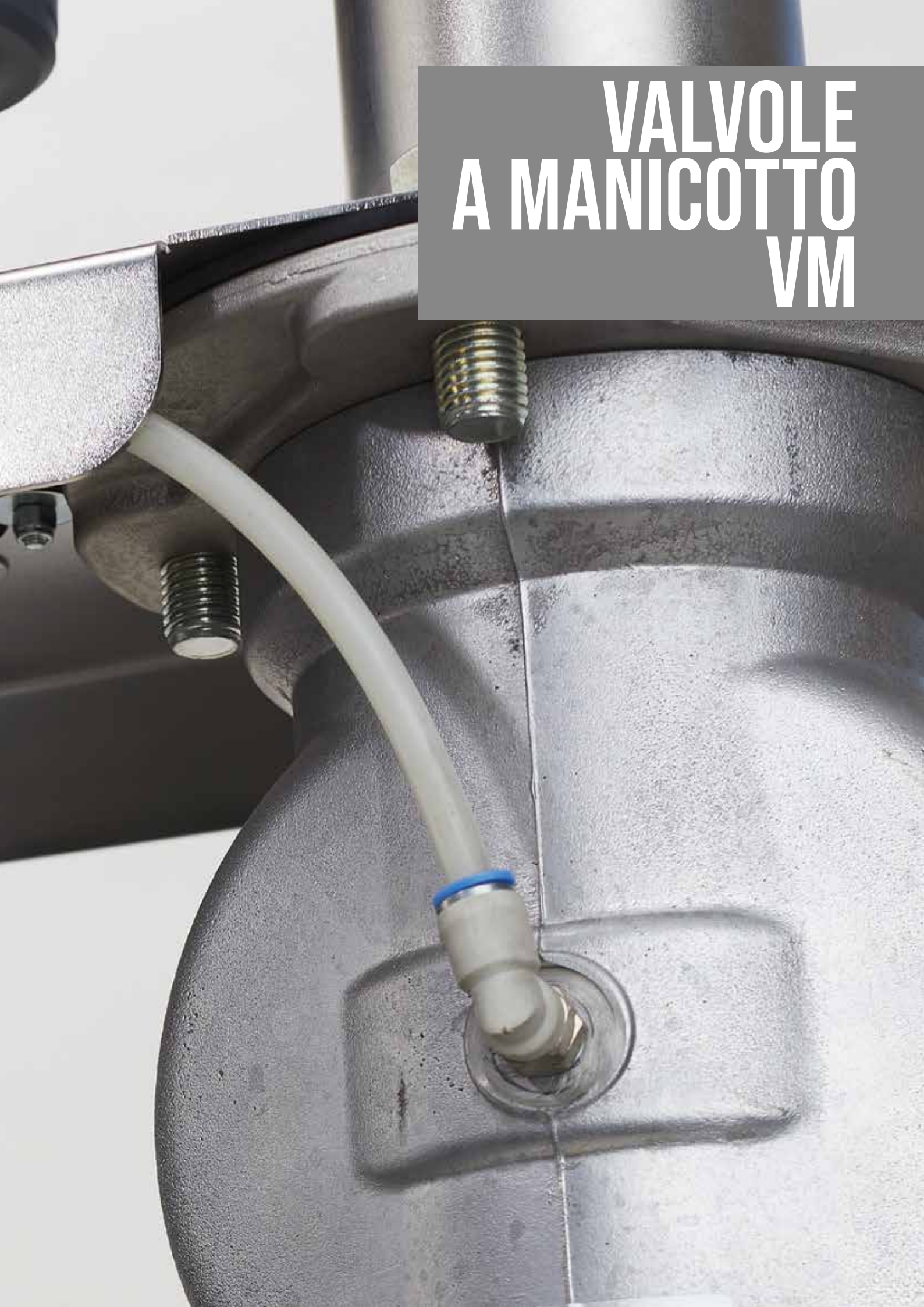

# VALVOLE A MANICOTTO VM

VALVOLE A MANICOTTO VM
CON FLANGE E BOCCOLE

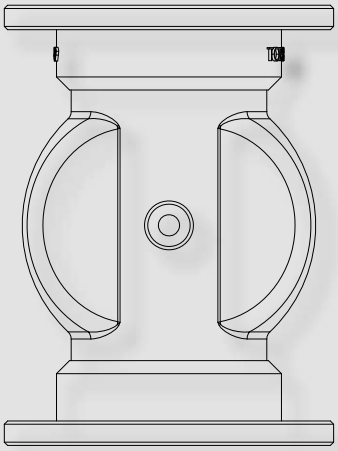

VALVOLE A MANICOTTO VM
CON BOCCOLE FILETTATE

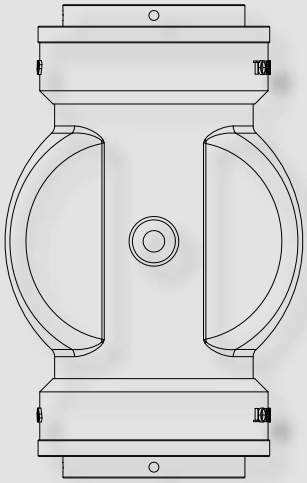

VALVOLE A MANICOTTO VM
CON BOCCOLE FILETTATE DA 13 A 32 MM

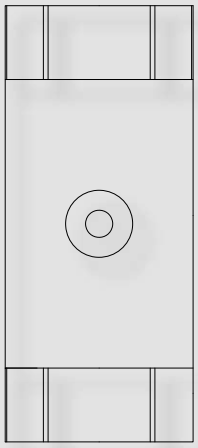

# SETTORI DI APPLICAZIONE

EDILIZIA

MANGIMISTICA
& ALIMENTARE

PLASTICA
& CHIMICA

INDUSTRIA
PESANTE

ENERGIE
RINNOVABILI

IMPIANTI
& MACCHINE

TECNOLOGIE
AMBIENTALI

# VALVOLA A MANICOTTO VM

La valvola a manicotto **VM** è usata per intercettare il flusso di materiale in trasporti pneumatici, come sistema di chiusura dei tubi di caricamento silo o in tubazioni con passaggio di materiale in caduta.
Nella posizione aperta, la sezione interna è identica al diametro del tubo connesso, questo evita perdita di pressione o turbolenza durante il passaggio del prodotto.
Sono in grado di intercettare prodotti in polvere, granuli, fibre, miscele dense e liquidi.

VM CON FLANGE E BOCCOLE
DA 40 MM A 200 MM

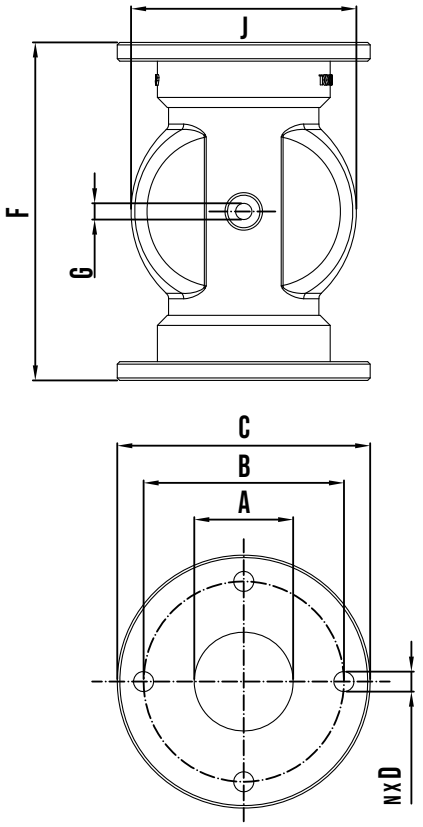


VM CON BOCCOLE FILETTATE
DA 40 MM A 100 MM

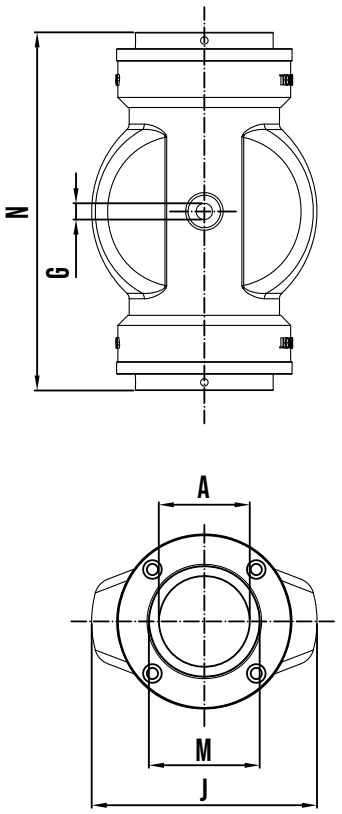


VM CON BOCCOLE FILETTATE
DA 13 MM A 32 MM

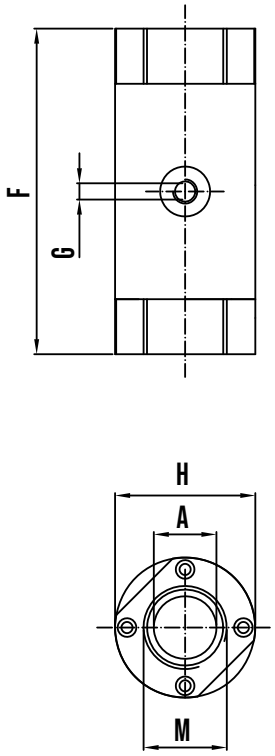


## VM VALVOLA A MANICOTTO (dimensioni in mm)

| Type | A | B | C | D | n | F | G | H | J | M |
|---|---|---|---|---|---|---|---|---|---|---|
| VM013 | 13 | | | | | 120 | 1/8" | 42 | | 1/2" |
| VM020 | 20 | | | | | 130 | 1/8" | 50 | | 3/4" |
| VM025 | 25 | | | | | 130 | 1/8" | 56 | | 1" |
| VM032 | 32 | | | | | 165 | 1/8" | 70 | | 1+1/4" |
| VM040 | 40 | 110 | 150 | M 16 | 4 | 178 | 1/8" | | 99 | 1+1/2" |
| VM050 | 50 | 125 | 165 | M 16 | 4 | 190 | 1/4" | | 114 | 2" |
| VM065 | 65 | 145 | 185 | M 16 | 4 | 225 | 1/4" | | 138 | 2+1/2" |
| VM080 | 80 | 160 | 200 | M 16 | 4 | 270 | 1/4" | | 180 | 3" |
| VM100 | 100 | 180 | 220 | M 16 | 8 | 310 | 1/4" | | 214 | 4" |
| VM125 | 125 | 210 | 250 | M 16 | 8 | 350 | 1/4" | | 250 | |
| VM150 | 150 | 240 | 285 | M 16 | 8 | 396 | 1/4" | | 285 | |
| VM200 | 200 | 295 | 340 | M 16 | 8 | 460 | 1/4" | | 374 | |

## DETTAGLI TECNICI

- Corpo e flange in: Alluminio;
- Parti a contatto (boccole) in: Alluminio, AISI 304, AISI 316, Acciaio indurito;
- Manicotto interno in gomma antiusura o NBR per alimenti;
- Temperatura di lavoro: da -20°C a +80°C;
- Pressione interna (PI) del trasporto pneumatico: max +3.5 bar;
- Pressione di chiusura (PC): PI + 2.5 bar (max. 6 bar);
- Sostituzione del manicotto rapida e senza attrezzi dedicati.

## ACCESSORI

Pannello di controllo versione standard
VMX01N

Pannello di controllo versione ATEX
VMX01NX

CE

# VALVOLA A MANICOTTO VM

## CONFIGURAZIONE

**VM** **100** **A** **A** **0**

**DIAM.NOMINALE**

- **013** 13 mm
- **020** 20 mm
- **025** 25 mm
- **032** 32 mm
- **040** 40 mm
- **050** 50 mm
- **065** 65 mm
- **080** 80 mm
- **100** 100 mm
- **125** 125 mm
- **150** 150 mm
- **200** 200 mm

**CONNESSIONE 1**

- **A** Flangia e boccole in alluminio
- **B** Flangia in alluminio e boccole indurite
- **C** Flangia in alluminio e boccole in AISI304
- **D** Flangia in alluminio e boccole in AISI316
- **G** Boccola filettata in plastica
- **H** Boccola filettata in AISI304
- **I** Boccola filettata in AISI316
- **L** Boccole filettate indurite

**CONNESSIONE 2**

- **A** Flangia e boccole in alluminio
- **B** Flangia in alluminio e boccole indurite
- **C** Flangia in alluminio e boccole in AISI304
- **D** Flangia in alluminio e boccole in AISI316
- **F** Boccola filettata in alluminio
- **G** Boccola filettata in plastica
- **H** Boccola filettata in AISI304
- **I** Boccola filettata in AISI316
- **L** Boccole filettate indurite

**MAT. MANICOTTO**

- **0** Gomma naturale
- **1** NBR alimentare

**VM** Valvola a manicotto pneumatica

# INDICATORI

# SETTORI DI APPLICAZIONE

EDILIZIA

MANGIMISTICA
& ALIMENTARE

PLASTICA
& CHIMICA

INDUSTRIA
PESANTE

ENERGIE
RINNOVABILI

IMPIANTI
& MACCHINE

TECNOLOGIE
AMBIENTALI

### INDICATORI DI LIVELLO A PALETTA ILT

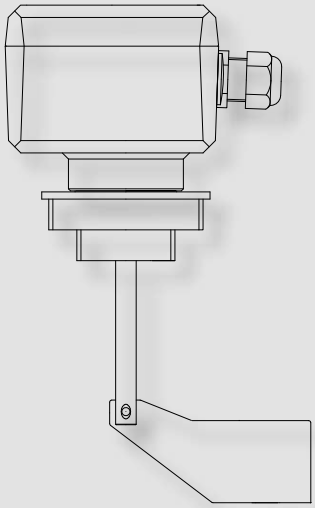

### INDICATORI DI LIVELLO A VIBRAZIONE ILV

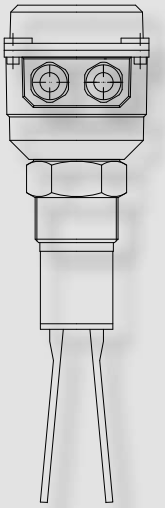

### INDICATORI DI LIVELLO CONTIUNUO ILS

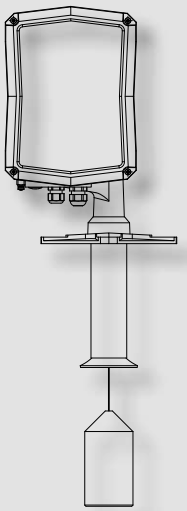

### MISURATORE DI PRESSIONE IPE-IPM

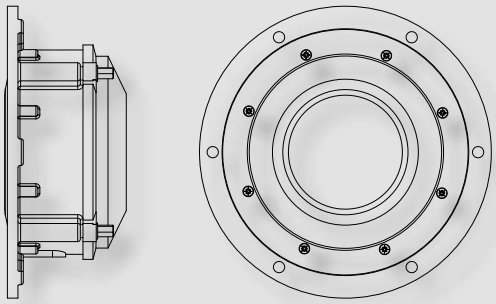

# INDICATORE DI LIVELLO A PALETTA ILT

L'indicatore **ILT** è stato progettato per segnalare il livello del materiale all'interno di sili, tramogge e bidoni, sfruttando il movimento rotativo.

## ILT

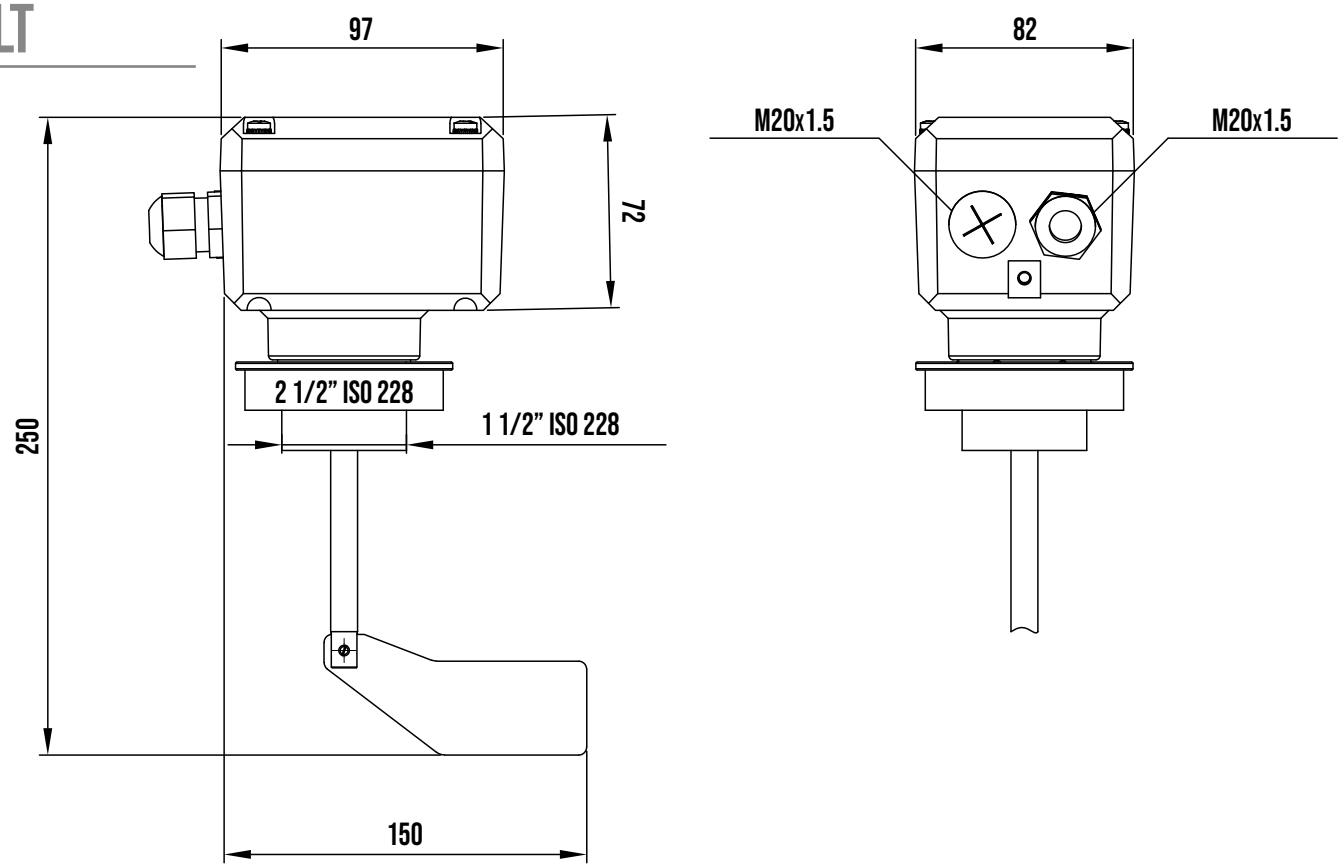


## DETTAGLI TECNICI

- Corpo in fusione di alluminio IP65;
- Alimentazione 24/48 VAC – 115/230 VAC – 12 VDC – 24 VDC;
- Mozzo in plastica collegamento filettatura: G1 ¼" – G1 ½" – G2 ½";
- Materiale albero e paletta: AISI 304;
- Sensibilità regolabile in 3 posizioni;
- Temperatura prodotto: -20˚C / +80˚C;
- Pressione contenitore: max 0.8 bar.
- Certificati ATEX: II 1/2D Ex ta/tb IIIC T100˚C Da/Db

Boccola filettata 1 ½"
Boccola filettata 2 ½" ISO228

Paletta doppia

Prolunga albero da 500 mm a 1000 mm

TOREX SPA
IL TA0

# INDICATORE DI LIVELLO A PALETTA ILT

## CONFIGURAZIONE

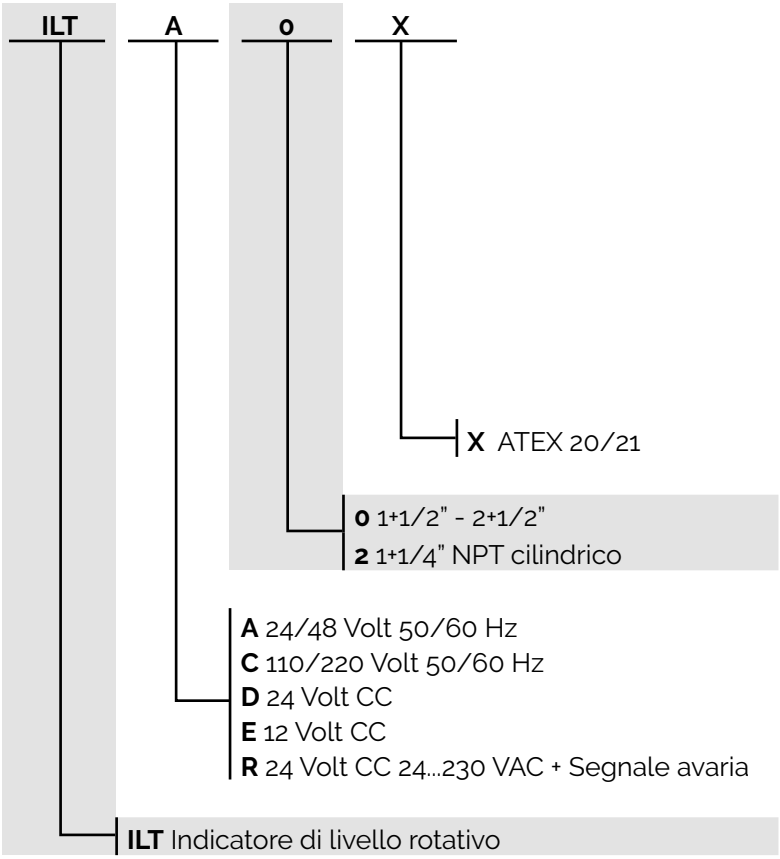

# INDICATORE DI LIVELLO A VIBRAZIONE ILV

L'indicatore di livello a forche vibranti **ILV**, è particolarmente indicato per polveri con densità a partire da 0.06 t/m. Le forche sono stimolate da un elemento piezoelettrico e oscillano alla loro frequenza di risonanza, se coperte dal materiale il cambio di vibrazione genera e invia un segnale in uscita.

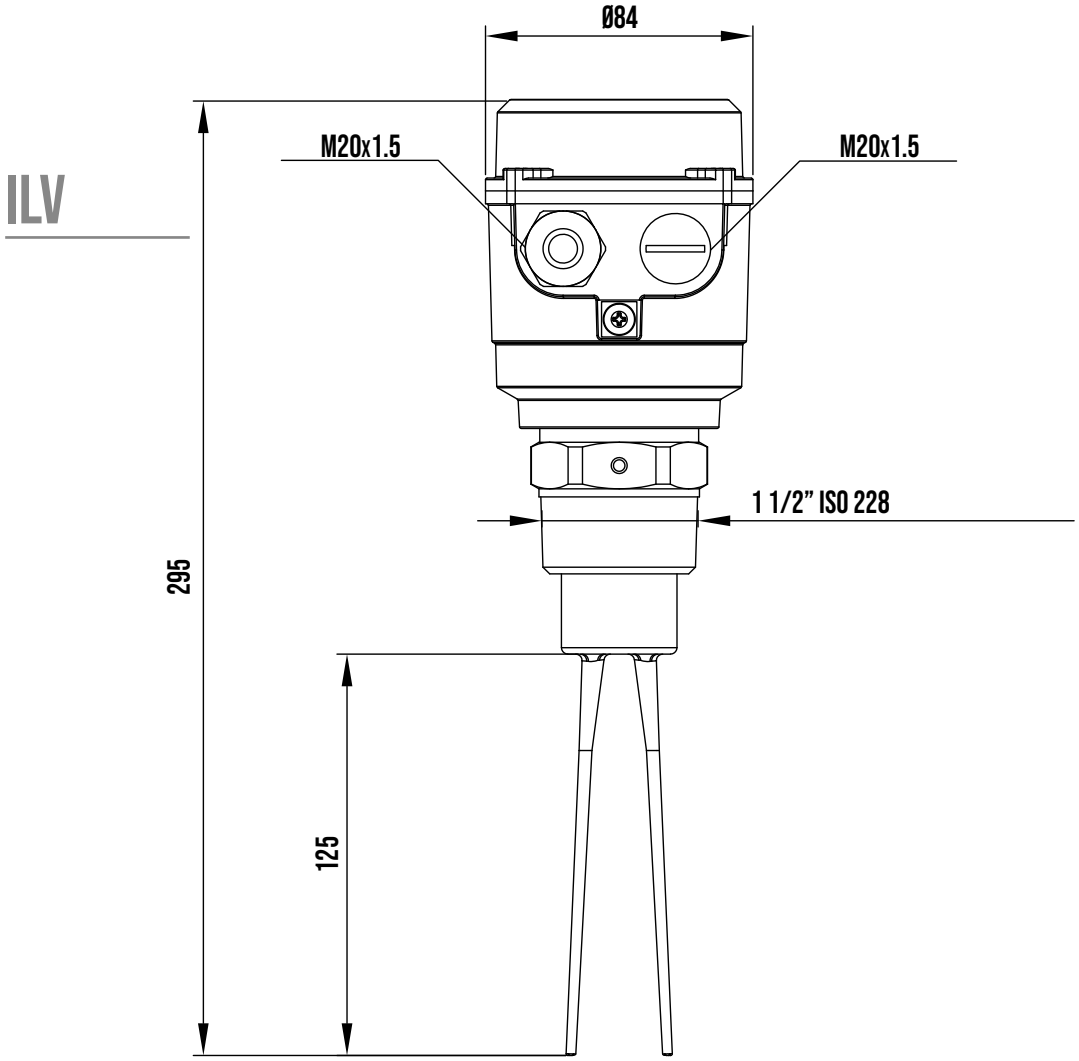


## DETTAGLI TECNICI

- Corpo in fusione di alluminio;
- Parti a contatto in AISI 304;
- Attacco filettato G 1-1/2";
- Temperature di lavoro: da -40°C a +150°C;
- Alimentazione 19V...230 VAC, 50/60 HZ – 19V... 40 VDC;
- Pressione di esercizio: da -1 bar a +16 bar;
- Prolunga rigida fino a 4.000 mm.

CE

# INDICATORE DI LIVELLO CONTINUO ILS

L'indicatore di livello continuo **ILS** è adatto per misurare ogni tipo di prodotto sfuso stoccato in silo o contenitore. Un peso sensore, collegato ad una fune che scende all'interno del silo, tocca il cumulo di materiale e ritorna in posizione di riposo. Misurando la distanza percorsa dal peso sensore, si rileva il livello del materiale.
Insensibile alla polvere nel silo, al cambiamento di umidità, massima semplicità di istallazione sul tetto del silo.

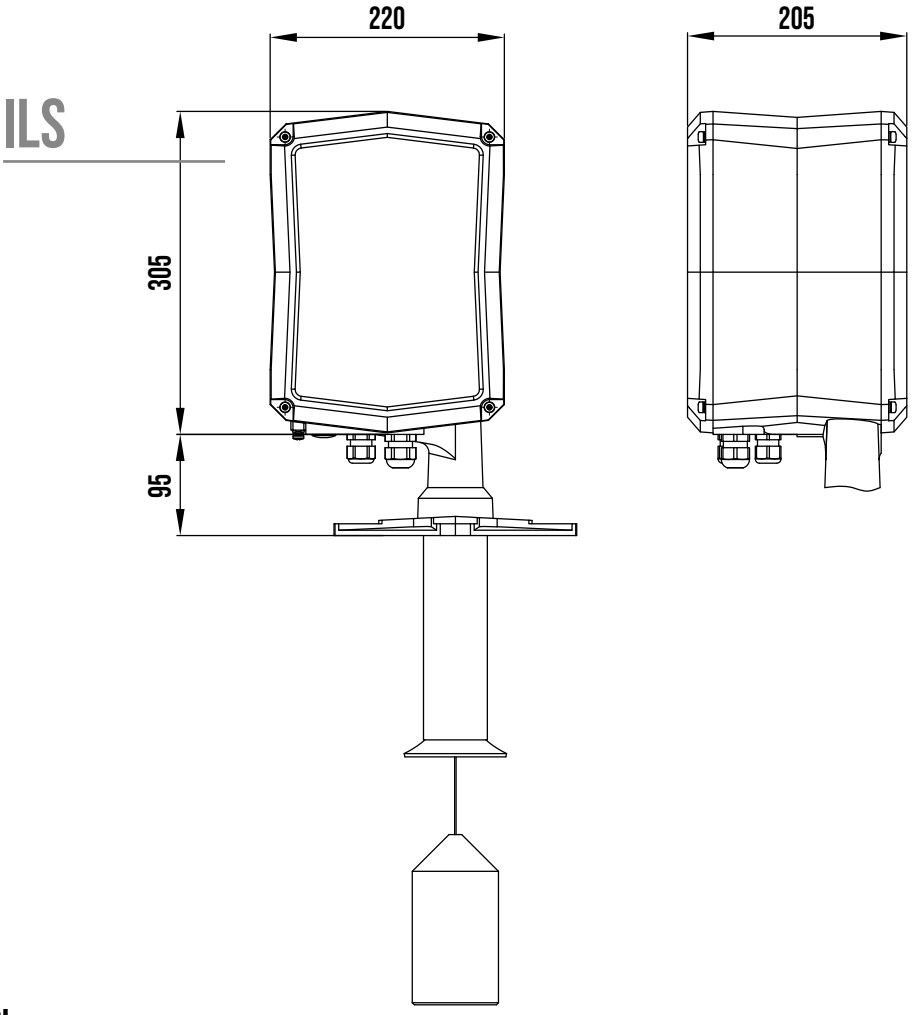


## DETTAGLI TECNICI

- Pressione silo: -0.3 / +0,3 bar standard;
  -0.5 / +1,5 bar come opzione.
- Temperature del silo: -40˚C / +80˚C ( -40˚F / +176˚F ) standard;
  +150˚C / +250˚C ( +302˚F / +482˚F ) come opzione.
- Temperatura ambiente: -20˚C / +60˚C ( -4˚F / +140˚F ) standard;
  -40˚C / +60˚C ( -40˚F / +140˚F ) ATEX II 1/2 D su richiesta;
  -40˚C / +60˚C ( -40˚F / +140˚F ) con scandiglia.
- Uscita: 0 / 4-20 mA;
  MODBUS;
  5 / 10 cm Impulsi Relè;
  1 / 2,5 cm Impulsi Opto.

- Certificazione per ambienti esplosivi (ATEX, FM);
- Misurazione controllata da microprocessore;
- Dispositivo di pulizia del nastro per prodotti particolarmente difficili (versione a nastro);
- Vari diversi pesi sensori, adatti ad ogni tipo di applicazione;
- Costruzione solida in pressofusione di alluminio IP66, NEMA 4.

## ACCESSORI

Peso sensore
standard

Peso sensore
con spinotto

Peso sensore
Acciaio Inox AISI 304

Paracadute pieghevole

Controllo remoto singolo

INDICATORI

# MISURATORE DI PRESSIONE IPE - IPM

Gli indicatori di pressione **IPE-IPM** offrono una soluzione affidabile ed economica per il controllo della pressione nei sili.
**IPE** (misuratore di pressione elettronico): indica la pressione all'interno del silo per mezzo di un segnale di uscita elettrico 0-20 mA oppure 4-20 mA.
**IPM** (misuratore di pressione meccanico): indica se il valore della pressione è più alto o più basso del limite impostato dal misuratore, taratura 0.02-0.03-0.04 bar.

## IPE - IPM

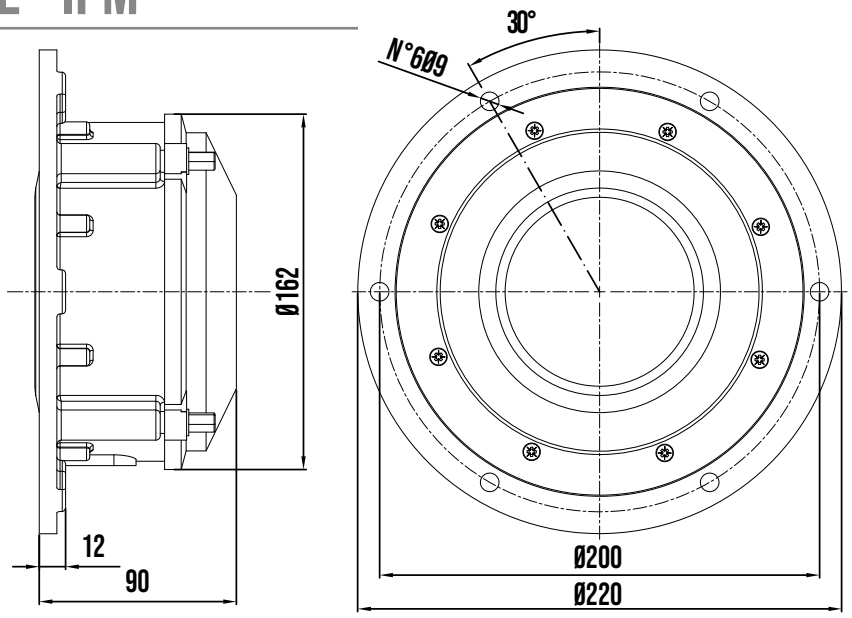


## IPX

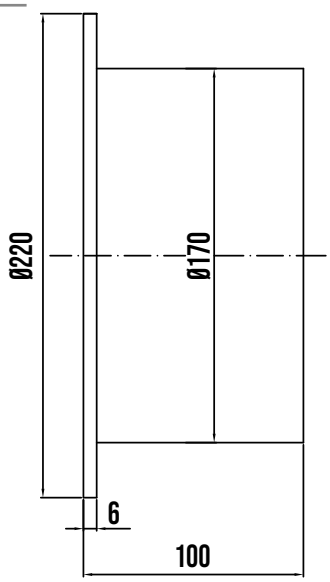


## DETTAGLI TECNICI

- Membrana in EPDM/NBR resistente all'escursione termica e autopulente;
- Corpo in Alluminio;
- Protezione IP55;
- Temperature di lavoro: da -25˚C a +80˚C;
- Voltaggio 14-25 VDC

Adattatore IPX



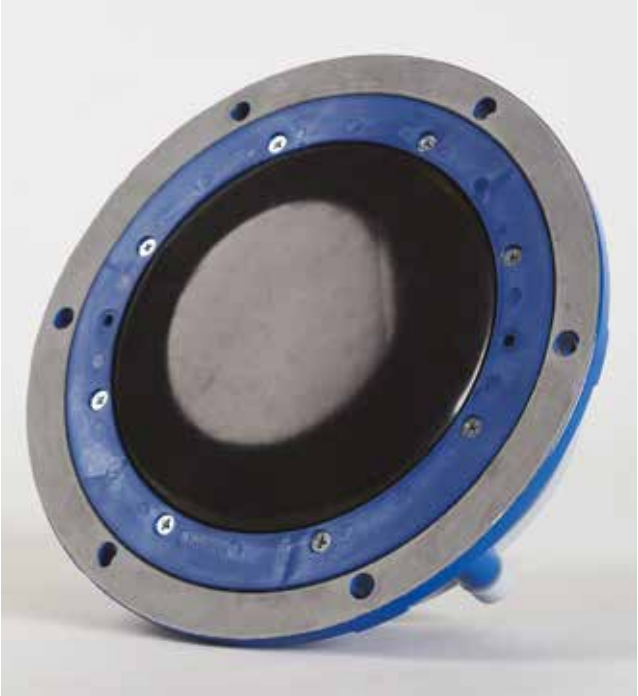

# DOSATORI

DOSATORE GRAVIMETRICO DCC

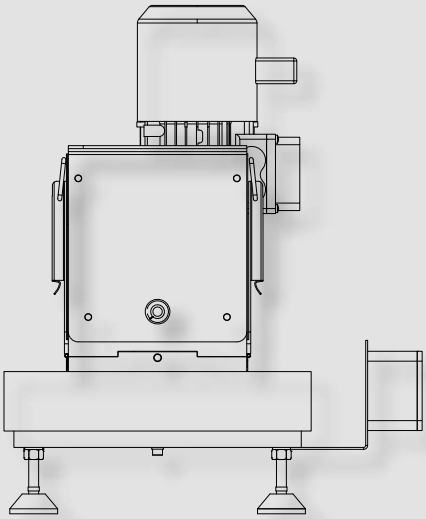

DOSATORE VOLUMETRICO DVC

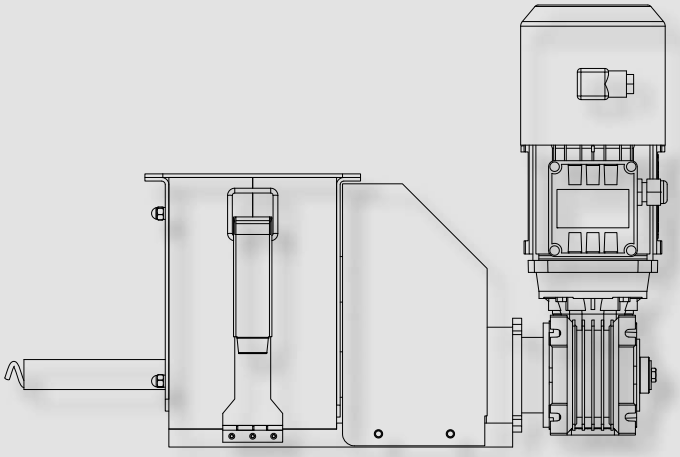

# SETTORI DI APPLICAZIONE

EDILIZIA

MANGIMISTICA
& ALIMENTARE

PLASTICA
& CHIMICA

INDUSTRIA
PESANTE

ENERGIE
RINNOVABILI

IMPIANTI
& MACCHINE

TECNOLOGIE
AMBIENTALI

# DOSATORE GRAVIMETRICO MOD. DCC
# DOSATORE VOLUMETRICO MOD. DVC

La soluzione ideale per il dosaggio di piccole portate di prodotti in polvere o granuli.
**Mod. DCC**: posizionato su piatto bilancia, scarica il materiale per decremento di peso.
**Mod. DVC**: dosaggio volumetrico del materiale, costantemente alimentato dalla tramoggia montata sul dosatore.

## DVC

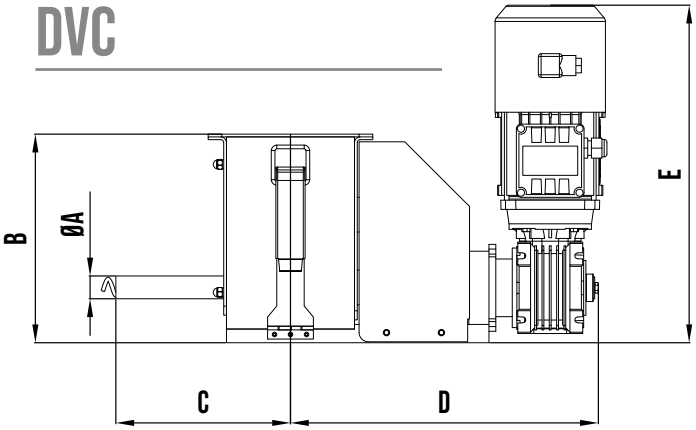


## DCC

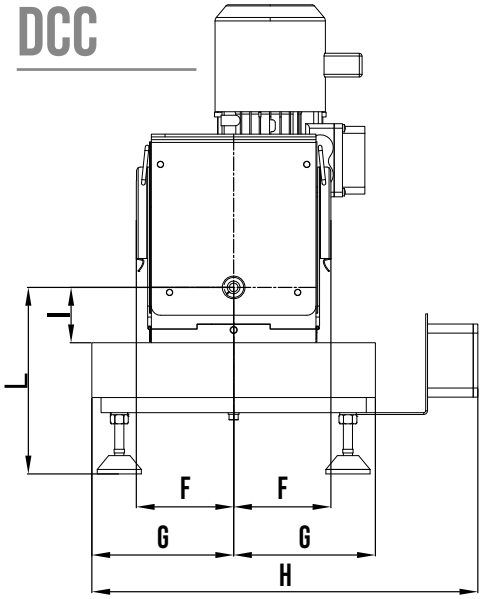


### DVC DOSATORE VOLUMETRICO (dimensioni in mm)

| Type | ØA | B | C | D | E |
|---|---|---|---|---|---|
| **DVC 31** | 25 | 228 | 191 | 337 | 258 |
| **DVC 32** | 42 | | 221 | | 264 |

### DCC DOSATORE GRAVIMETRICO (dimensioni in mm)

| Type | F | G | H | I | L |
|---|---|---|---|---|---|
| **DCC 31** | 106 | 155 | 422 | 54 | 125 |
| **DCC 32** | | | | 61 | |

## DETTAGLI TECNICI

- Controllo e autoregolazione in tempo reale del flusso di materiale (mod. DCC);
- Precisione di dosaggio: tra 0.5% e 1%;
- Sistema compatto con parti a contatto antiaderenti in AISI 316;
- Tramogge di carico di varie capacità;
- Disponibilità di versione per dosaggio a batch o continuo;
- Temperature di esercizio: da -10˚C a +50˚C;
- Diametro coclea di dosaggio: 18 mm o 32 mm.

Controllo elettronico

Convertitore LCC25

Scarico verticale e valvola
a ghigliottina pneumatica

Raccordo 90°

CE

# DOSATORE GRAVIMETRICO DCC - DOSATORE VOLUMETRICO DVC

## CONFIGURAZIONE

**DCC** **31** **3** **A** **10** **A** **1**

TAGLIA/UTENSILE

MATERIALE

MOTORE

RAPPORTO RID.

TRAMOGGIA

SCARICO

**0** Scarico orizzontale
**1** Scarico verticale

**0** Flangia accoppiamenti tramogge
**A** Senza tramoggia (con bretelle)
**D** Con tramoggia 12 dm3 e coperchio
**E** Con tramoggia 20 dm3 e coperchio

**10** Rapporto di riduzione da 1/10 a 1/100

**C** Motore 4 poli servoventilato-0,25 kW-g 63-B14

**3** Lamiere in AISI316

**31** Utensile dosatore passo 18 mm x diametro 18 mm
**32** Utensile dosatore passo 30 mm x diametro 30 mm
**41** Utensile dosatore pieno passo 18 mm x diametro 18 mm
**42** Utensile dosatore pieno passo 30 mm x diametro 30 mm

**DCC** Dosatore a coclea continuo (con bilancia)
**DVC** Dosatore a coclea volumetrico (senza bilancia)

# GIUNTI

## GIUNTO PER TUBAZIONI GT

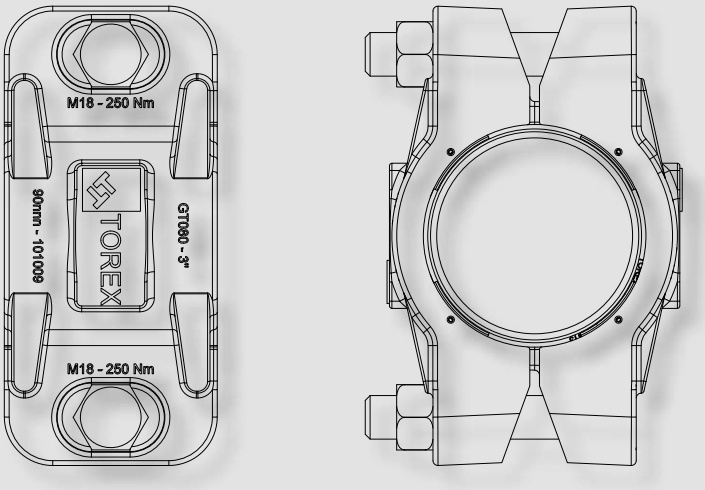


# SETTORI DI APPLICAZIONE

EDILIZIA

MANGIMISTICA
& ALIMENTARE

PLASTICA
& CHIMICA

INDUSTRIA
PESANTE

ENERGIE
RINNOVABILI

IMPIANTI
& MACCHINE

TECNOLOGIE
AMBIENTALI

# GIUNTI PER TUBAZIONI GT

Il giunto per tubazioni **GT** è stato disegnato per collegare in modo facile, sicuro e veloce due tubazioni con estremità piane e in asse tra loro. Adatto alla giunzione di tubi in acciaio al carbonio ed acciaio inox.

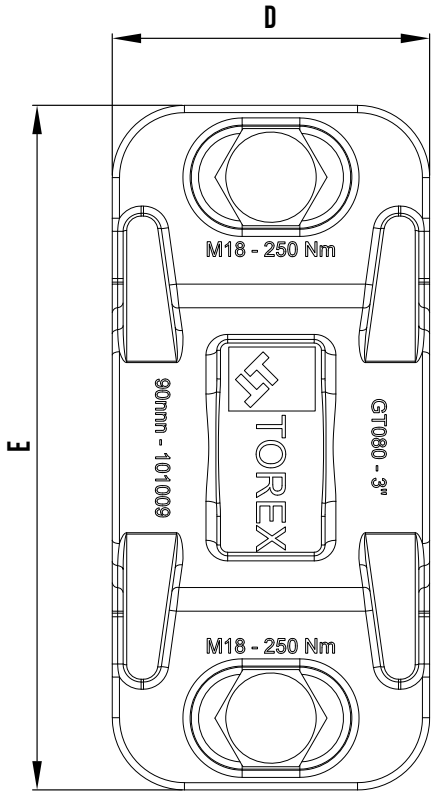


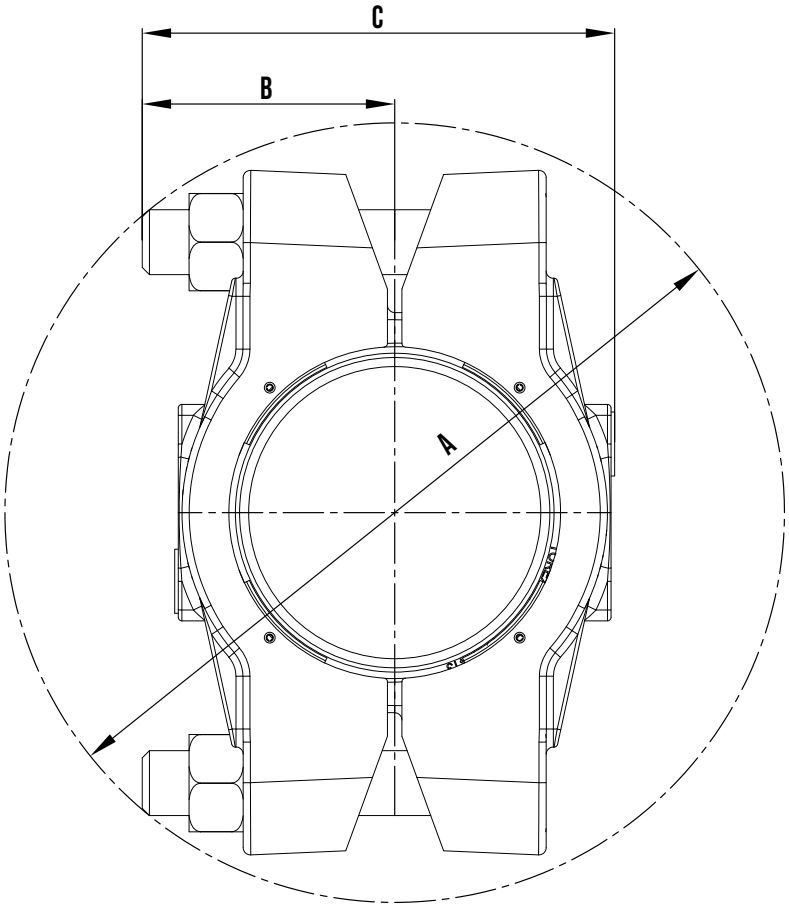


## GT GIUNTI PER TUBAZIONI (dimensioni in mm)

| Type | A | B | C | D | E |
|---|---|---|---|---|---|
| **GT040** | 130 | 43 | 83 | 80 | 114 |
| **GT050** | 170 | 59 | 110 | 88 | 134 |
| **GT065** | 200 | 59 | 110 | 88 | 176 |
| **GT080** | 220 | 70 | 131 | 88 | 188 |
| **GT100** | 260 | 82 | 157 | 95 | 216 |
| **GT125** | 310 | 102 | 189 | 95 | 244 |
| **GT150** | 360 | 105 | 219 | 125 | 316 |
| **GT200** | 410 | 143 | 286 | 125 | 358 |

## DETTAGLI TECNICI

- Corpo in ghisa sferoidale EN GJS 500-7 RN 1563;
- Denti in Acciaio al Carbonio Carbocementato;
- Tenute in EPDM o SILICONE per alimenti;
- Temperature di esercizio: da -40°C a +110°C;
- Pressione di esercizio: min. -0.5 bar max. +7.0 bar;
- Diametri da 40 mm a 200 mm.

TOREX

# SISTEMA DI SICUREZZA SILI KCS

# SETTORI DI APPLICAZIONE

EDILIZIA

MANGIMISTICA
& ALIMENTARE

PLASTICA
& CHIMICA

INDUSTRIA
PESANTE

ENERGIE
RINNOVABILI

IMPIANTI
& MACCHINE

TECNOLOGIE
AMBIENTALI

# SISTEMA DI SICUREZZA SILI KCS

La soluzione ideale per prevenire problemi durante il carico pneumatico del silo.
Il sistema di sicurezza **KCS**, protegge il silo da eccessivo riempimento, depressione o sovrapressione, protegge il filtro e ogni accessorio montato a bordo silo, riduce al minimo il rischio di emissioni di polveri.

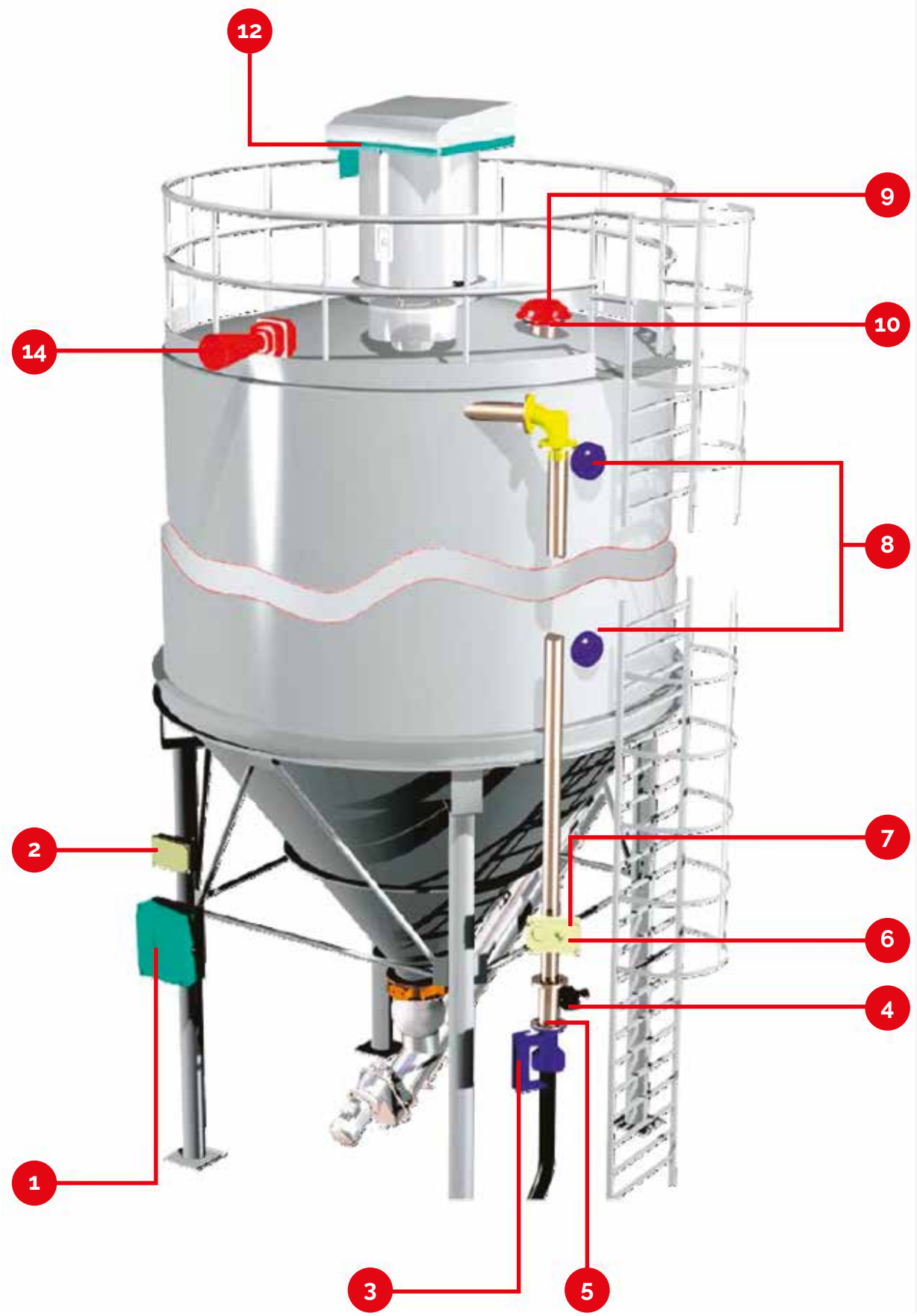

## BENEFITS

• Evita danni al silo e agli accessori;
• Riduce il rischio di inquinamento dell'aria;
• Elimina il rischio di caricare il silo sbagliato;
• Start e Stop automatico del filtro;
• Riceve indicazione se il filtro necessita di manutenzione.

**VERIFICA ATTRAVERSO IL PANELLO DI CONTROLLO:**
• Pressione interna di ogni silo;
• Livello del prodotto;
• Presenza di aria compressa per il filtro;
• Presenza di aria compressa per le valvole a manicotto.

## COMPONENTI

### 1) SC - TOUCH CONTROL PANEL

Programma e gestisce tutti i componenti. Solitamente installato nella stanza di controllo dell'impianto. Gestisce fino a 32 sili.

### 2) SP2 - POWER PANELS

Installato in ogni silo, raccoglie i segnali dai vari componenti del KCS.

### 3) KAT ATTACCO TUBO CAMION

Sistema di accoppiamento tra tubo flessibile della cisterna e tubo caricamento silo.

### 4) VM VALVOLA A MANICOTTO

Posizionato sul tubo di carico del silo, blocca il passaggio di prodotto o di aria in caso di allarme.

### 5) XKF FLANGIA DI ATTACCO

Controflangia valvola a manicotto.

### 6) VMX01N

Quadro di controllo valvola a manicotto

## 7) AIR LINE FINECORSA

Manda un segnale nel caso di assenza aria per la valvola a manicotto.

## 8) ILTAO INDICATORE DI LIVELLO

Segnala la presenza di materiale:
- Minimo/Massimo livello
- Intermedio o livello di emergenza

## 9) IPE / IPM INDICATORE DI PRESSIONE

Misura la pressione all'interno del silo.

## 10) IPX
Tronchetto di connessione IPE / IPM.

## 14) LS SIRENA
Manda un segnale acustico in caso di emergenza.

## 12) PF12 PRESSOSTATO
Manda un segnale nel caso di assenza di aria compressa per la pulizia del filtro.

# VALORI

È grazie all'integrità delle persone
ed al lavoro di squadra
che con passione e responsabilità
siamo al fianco del Cliente ogni giorno.

SQUADRA
RESPONSABILITÀ
CLIENTE
PASSIONE
PERSONE
INTEGRITÀ

# VALORI

I nostri valori sono il motivo per cui facciamo sempre la stessa scelta… tutti i giorni

Scegliamo l'integrità.
Scegliamo di fare una buona azione,
Scegliamo di dare una mano…
… piuttosto di voler prevaricare.

Scegliamo la passione.
Scegliamo la meta e il viaggio che la precede.
Scegliamo il cammino
…e mai la scorciatoia.

Scegliamo il cliente…
Scegliamo… i suoi bisogni…
…le sue sfide…
…il suo successo.

Scegliamo la responsabilità…
Scegliamo di dare il meglio di noi stessi
Scegliamo di onorare le promesse
e di onorare la fiducia che gli altri ripongono in noi.

Scegliamo la squadra…
Un obiettivo…
… da condividere…
E …la vittoria per tutti.

Scegliamo le persone.
Scegliamo di camminare assieme.
Scegliamo di guidarci a vicenda.
Scegliamo di arrivare insieme.

WAM ROMANIA

WAM VIETNAM

WAM POLSKA

SAVECO ITALIA

WAMGROUP ITALIA

WAM B.H.M. (WUXI-CHINA)

**60** TRADING SUBSIDIARIES

**20** MANUFACTURING PLANTS

**2,0**

WAMGROUP®

WAM®

TOREX®

EXTRAC®

MAP®

SILOFAB™

MVM

OWC

CHIOR®

00+ EMPLOYEES WORLDWIDE

250+ INTERNATIONAL PATENTS

RONCUZZI®

FLITECH®

TECNO CM

SEPCOM

SPECO®

SAVI

SAVECO™
Member of WAMGROUP®

Superficie complessiva:
25.070 mq

Superficie coperta:
10.765 mq

Area verde:
2.000 mq

Parcheggi:
121 posto auto

**2021** SAN PROSPERO

Inaugurazione e trasferimento
nel nuovo stabilimento

Prestazione energetica globale
Più efficiente
A4
A3
A2
A1
B
C
D
E
F
G
Meno efficiente
EDIFICIO A ENERGIA QUASI ZERO
CLASSE ENERGETICA
A4
39,11
kWh/m²/anno
Riferimenti

**TOREX S.p.A.**
Via Canaletto, 139/a
41030 S. Prospero s/S - Modena - Italy
Tel. 059.8080811 - Fax 059.908204
torex@torex.it

Per ulteriori informazioni vi invitiamo
a visitare il nostro sito web
**www.torex.it**

TOREX S.p.A.
si riserva la facoltà di modificare,
in qualunque momento e senza preavviso,
le caratteristiche tecniche dei prodotti
illustrati nel presente catalogo.

È espressamente vietata qualsiasi
riproduzione, copia o modifica, anche
parziale, del presente catalogo.

Copyright © Torex spa 2020
All rights reserved

**TOREX S.P.A.**

VIA CANALETTO, 139/A
41030 SAN PROSPERO S/S (MO) - ITALY
TEL. +39 059 80 80 811

WWW.TOREX.IT
TOREX@TOREX.IT